VS

MONTAGEHANDLEIDING - ASSEMBLY MANUAL - MONTAGEANLEITUNG - MANUEL DE MONTAGE

0817

9205

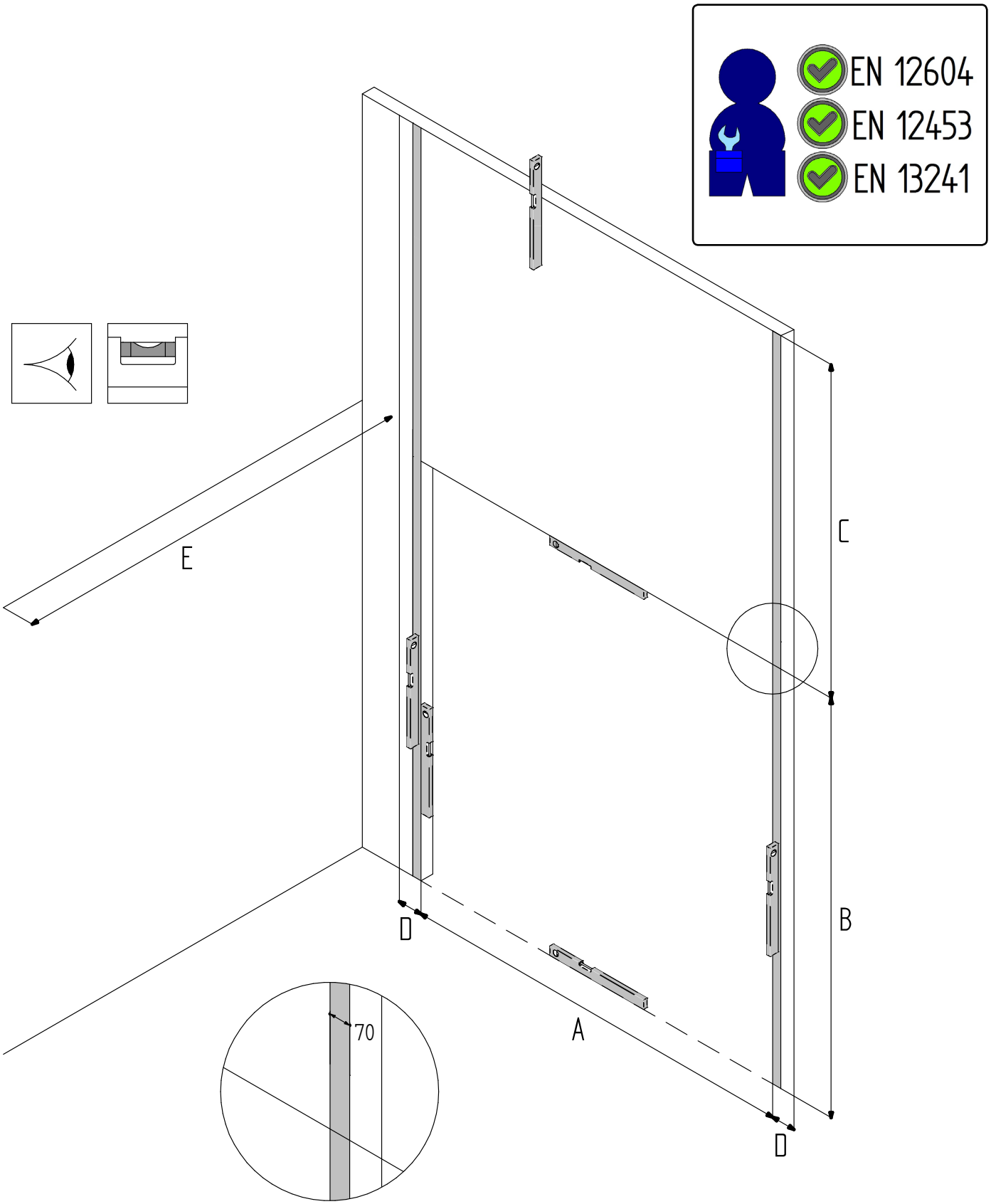

	A	B	C	D	E
	DLW	**DLH**	**FHR**	**FSR**	**FMD**
NL	Dagmaat breedte	Dagmaat hoogte	Vrije bovenruimte	Vrije zijruimte	Inbouwdiepte
EN	Day Light Width	Day Light Height	Free Head Room	Free Side Room	Free Mounting Depth
DE	Tageslichtebreite	Tageslichtehöhe	Sturzfreiraum	Freie Seitenraum	Freie Einbautiefe
FR	Largeur de baie	Hauteur de baie	Linteau disponible	Ecoinçons Requis	Recul
RO	Lăţime Gol	Înălţime Gol	Buiandrug Liber	Spaţiul Liber Lateral	Spaţiul Liber în Adâncime
HU	Szélesség	Magasság	Szabad szemöldök magasság	Szabad hely oldalt	Szabad beépitési mélység
SE	Dager bredd	Dager höjd	Minsta erforderligt höjdutrymme	Fritt sidoutrymme	Fritt monterings utrymme

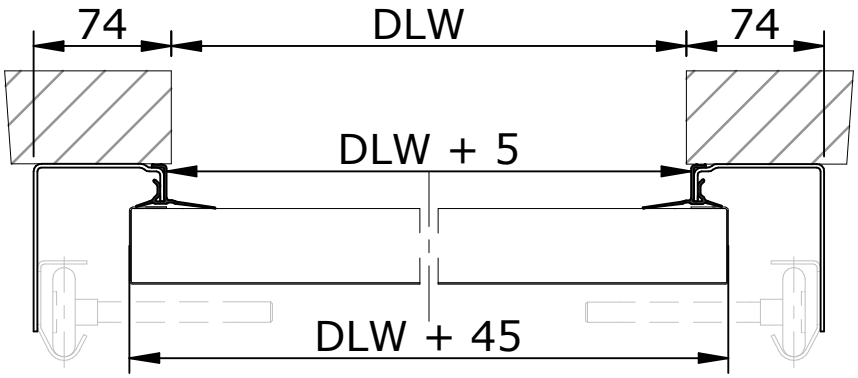

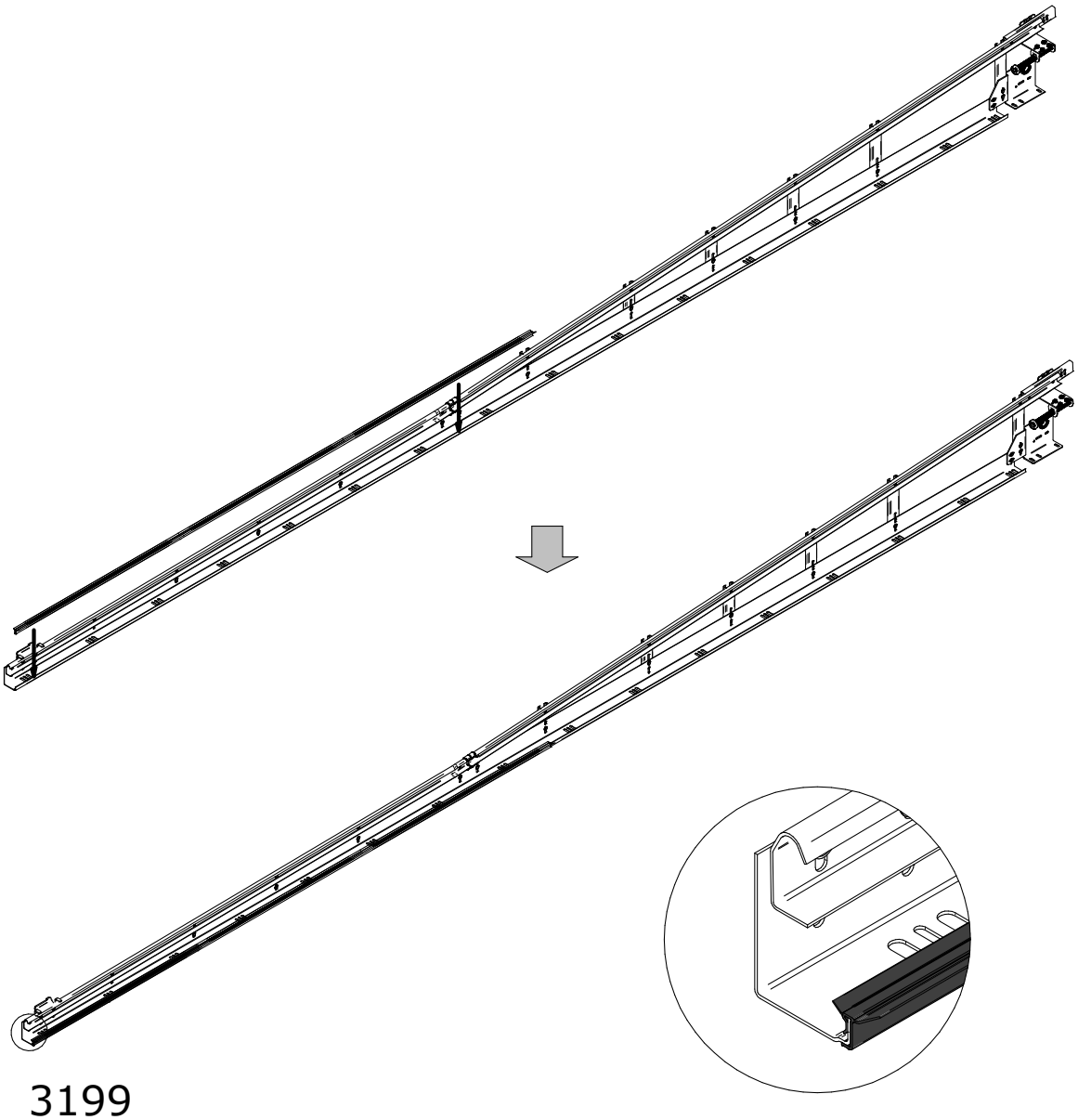

3199

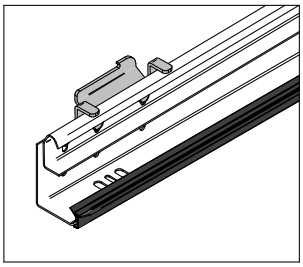

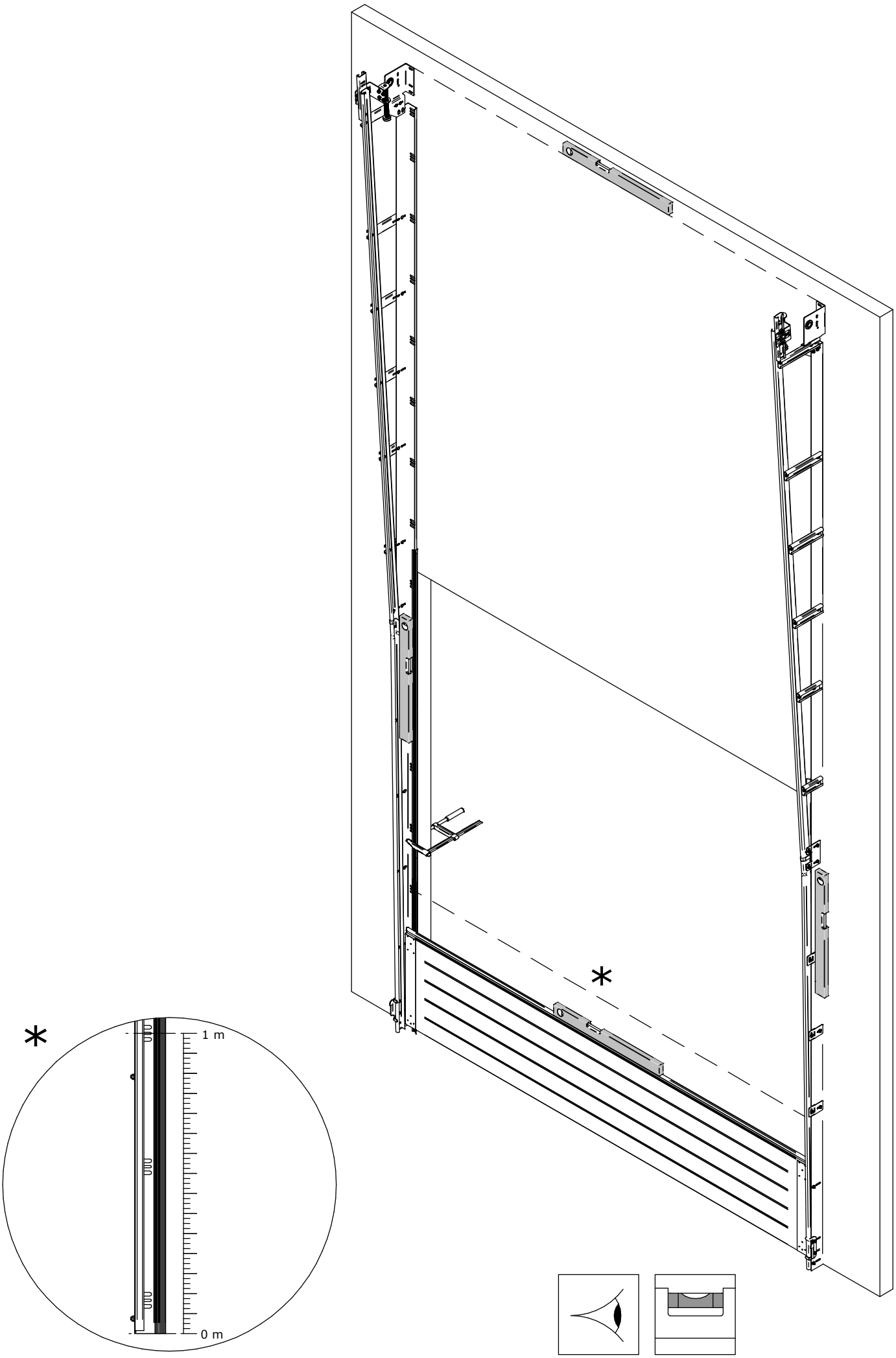
*
*
1 m
0 m

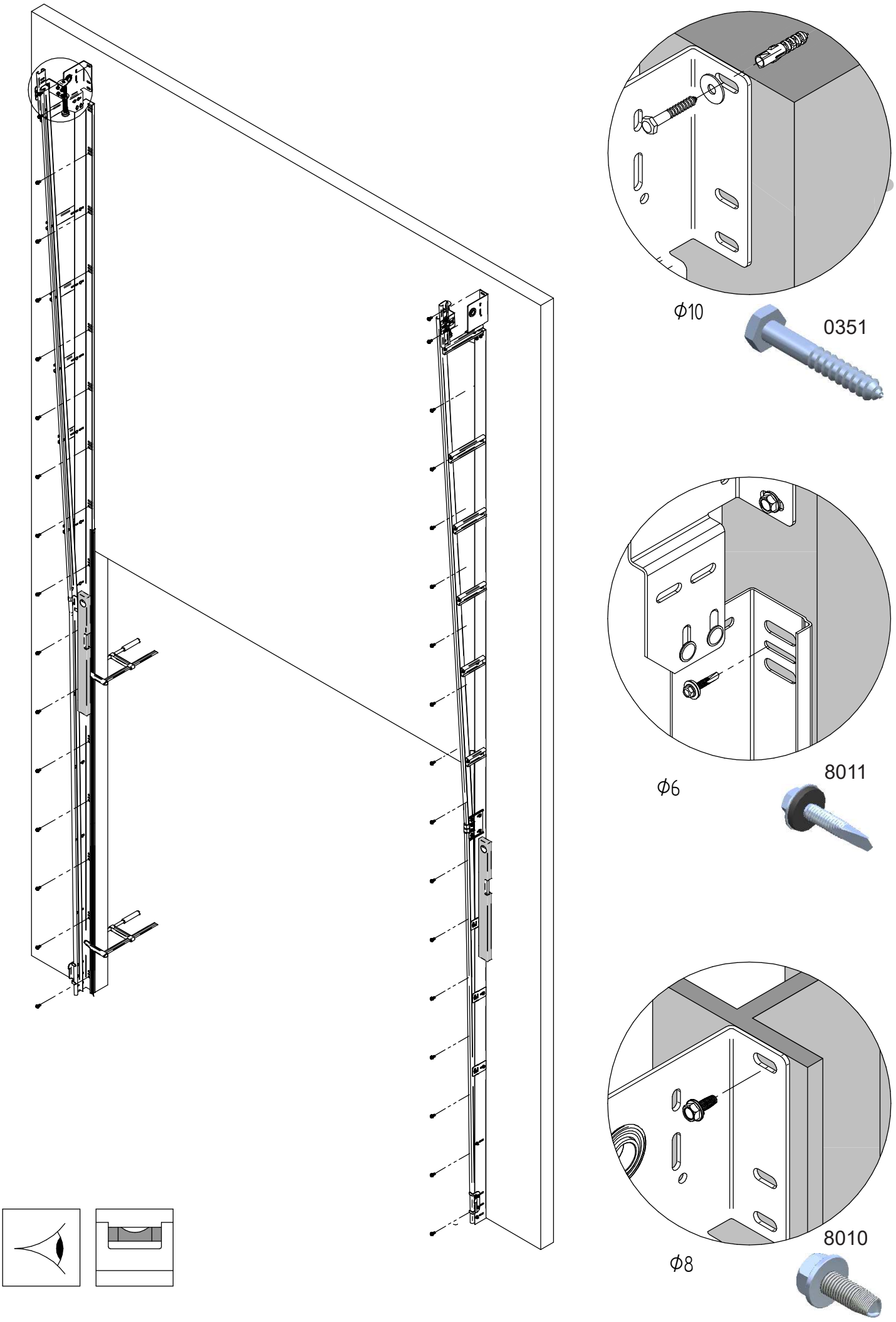
Φ10
0351
Φ6
8011
Φ8
8010

VS

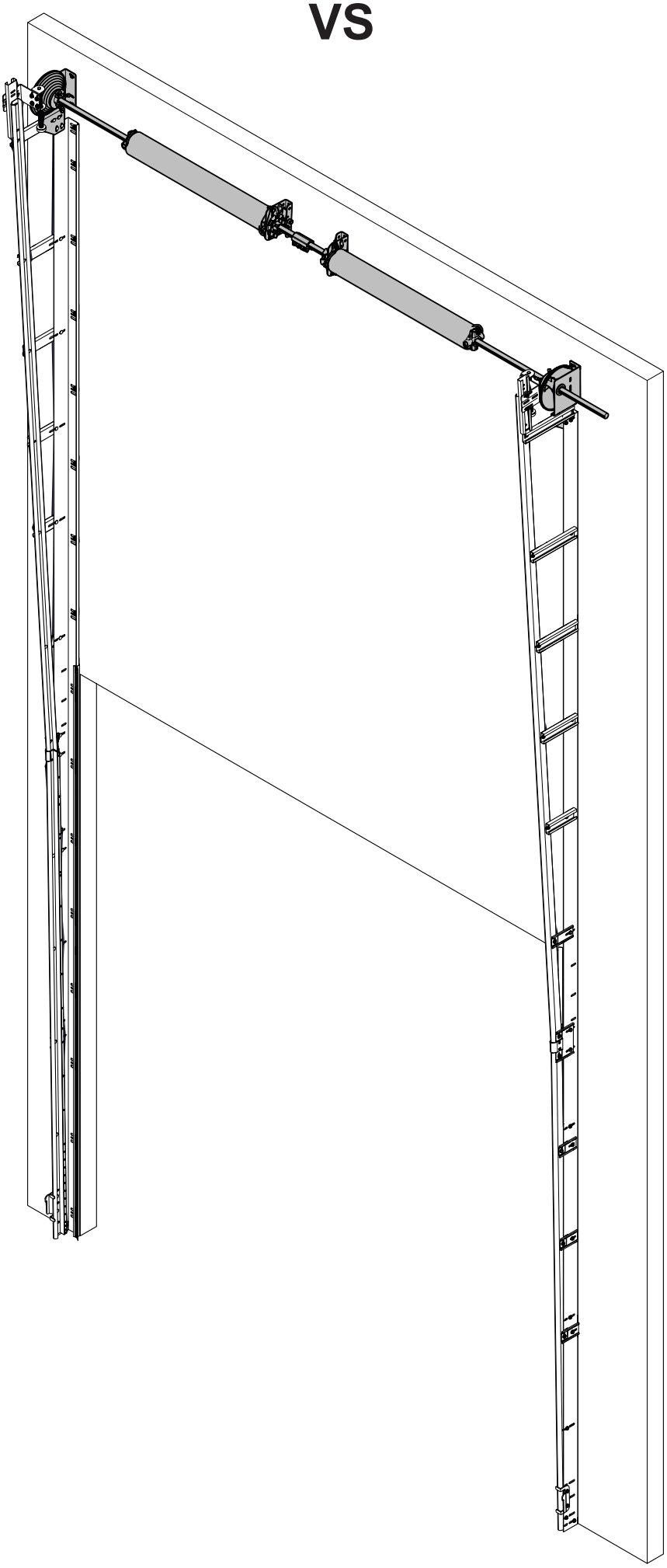

VSK Standaard / Standard / Au linteau

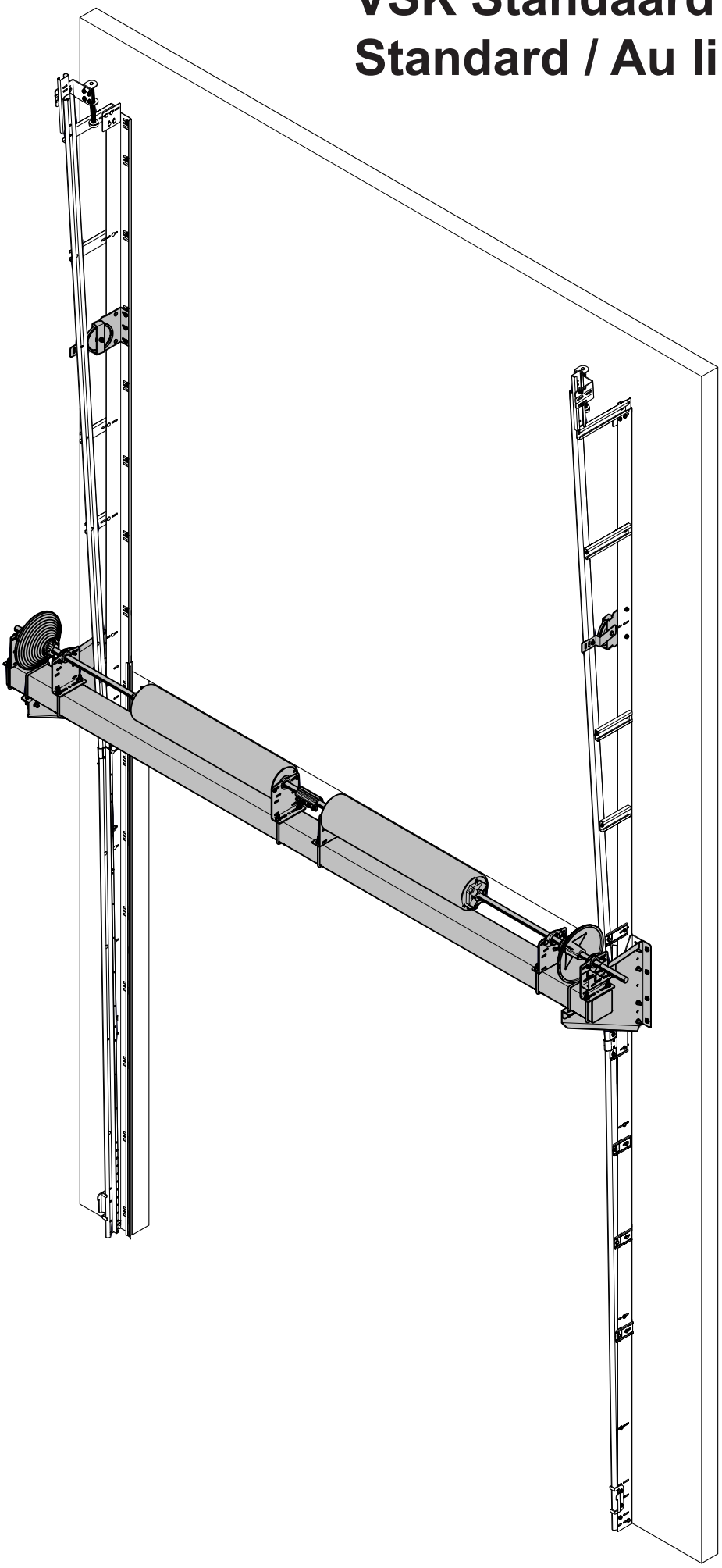

Spring config.
For VSK

2 Springs + 4 Springs outside springs	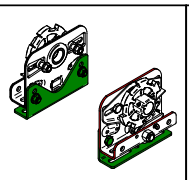	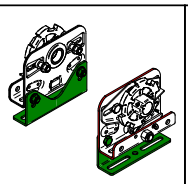	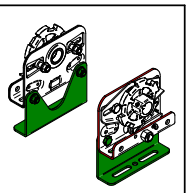
	111 - 3164	127 - 3164	152 - 3165

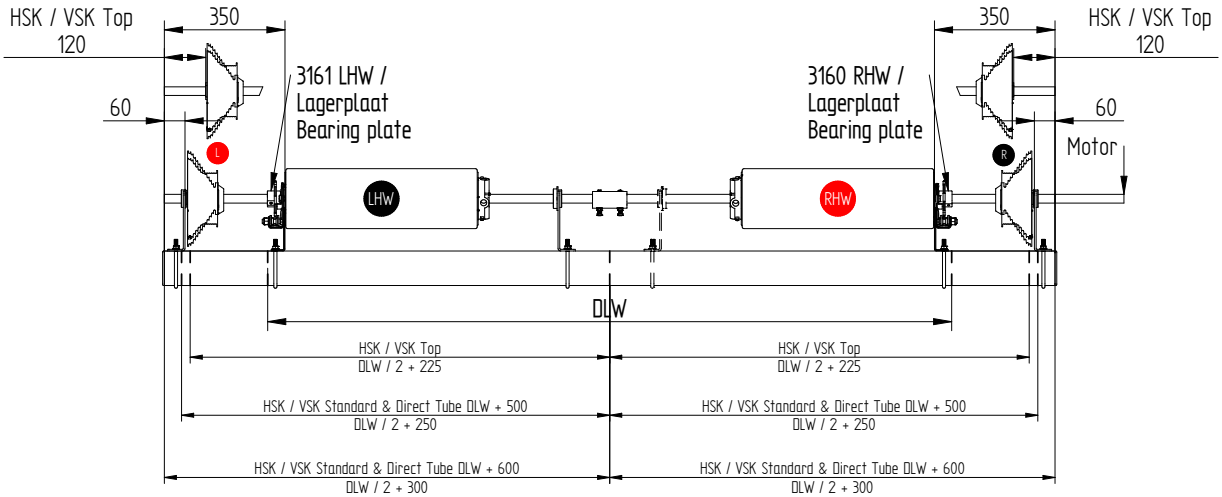

VSK/HSK std top direct 2spr & 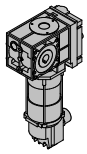

= Black

= Red

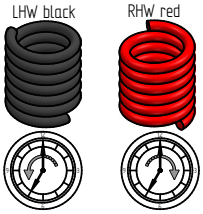

Spring config.
For VSK

2 Springs + 4 Springs outside springs	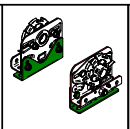	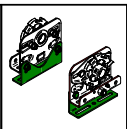	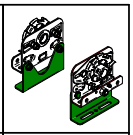
	111 - 3164	127 - 3164	152 - 3165

4 Springs inside springs			
	111 - 3164	127 - 3164	152 - 3165

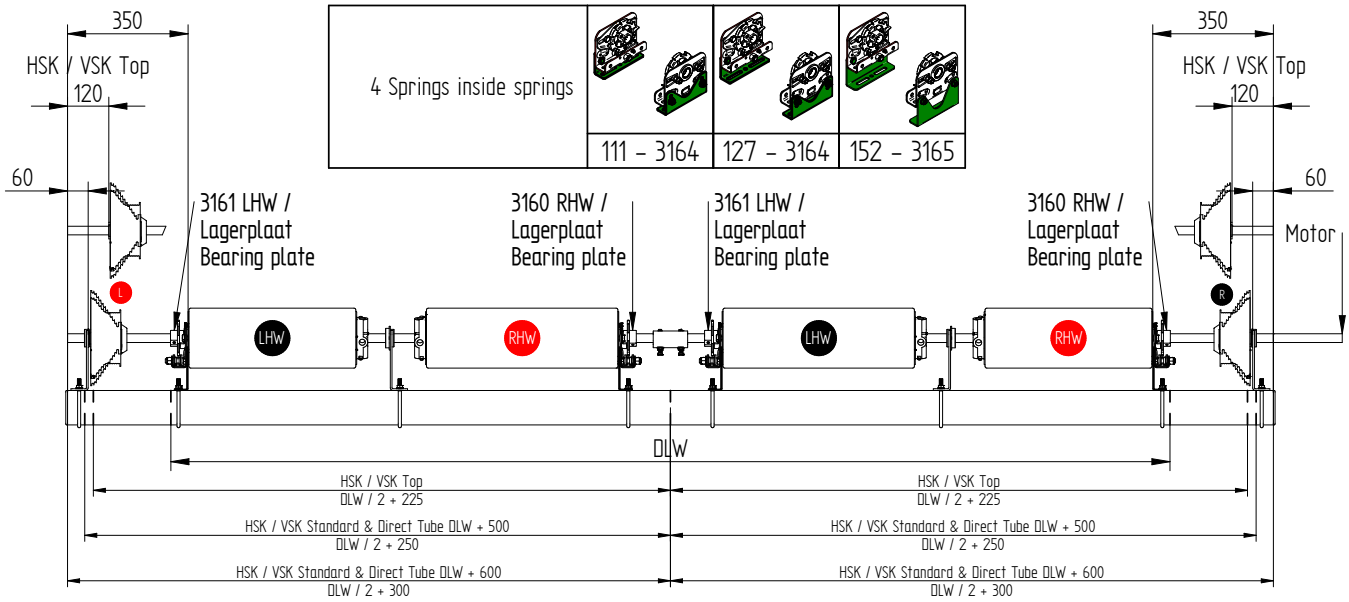

VSK/HSK std top direct 4spr & 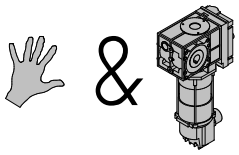

= Black

= Red

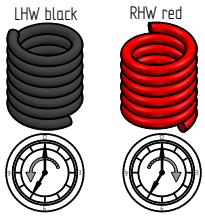

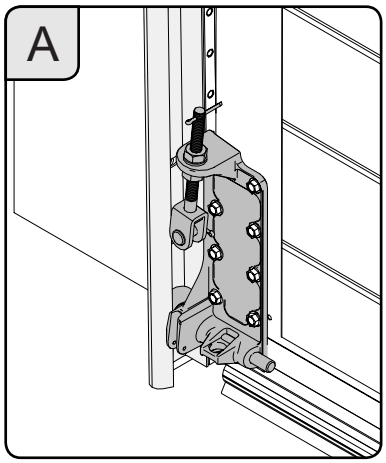
A

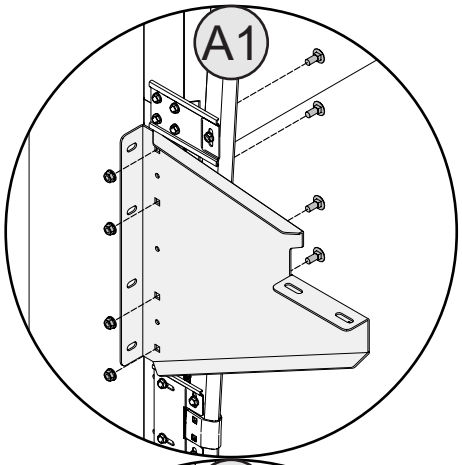
A1

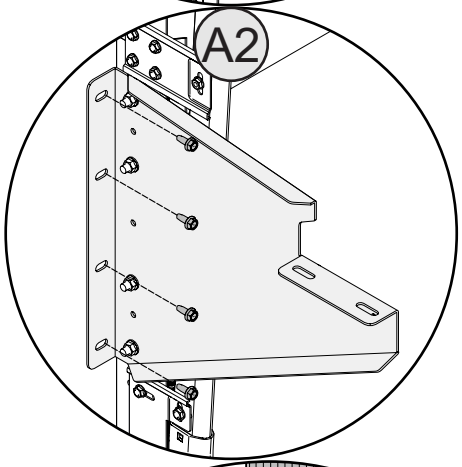
A2

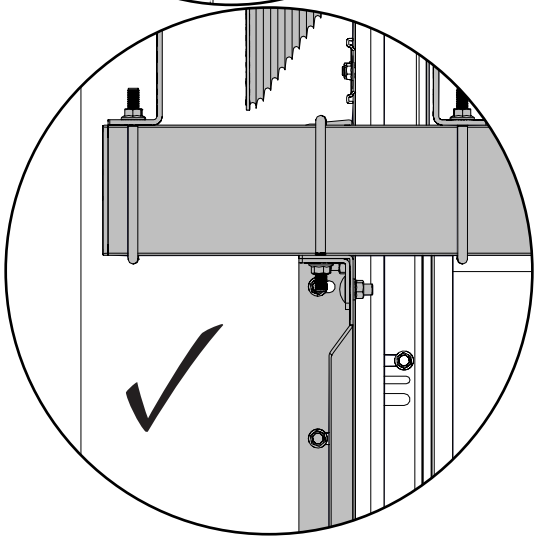

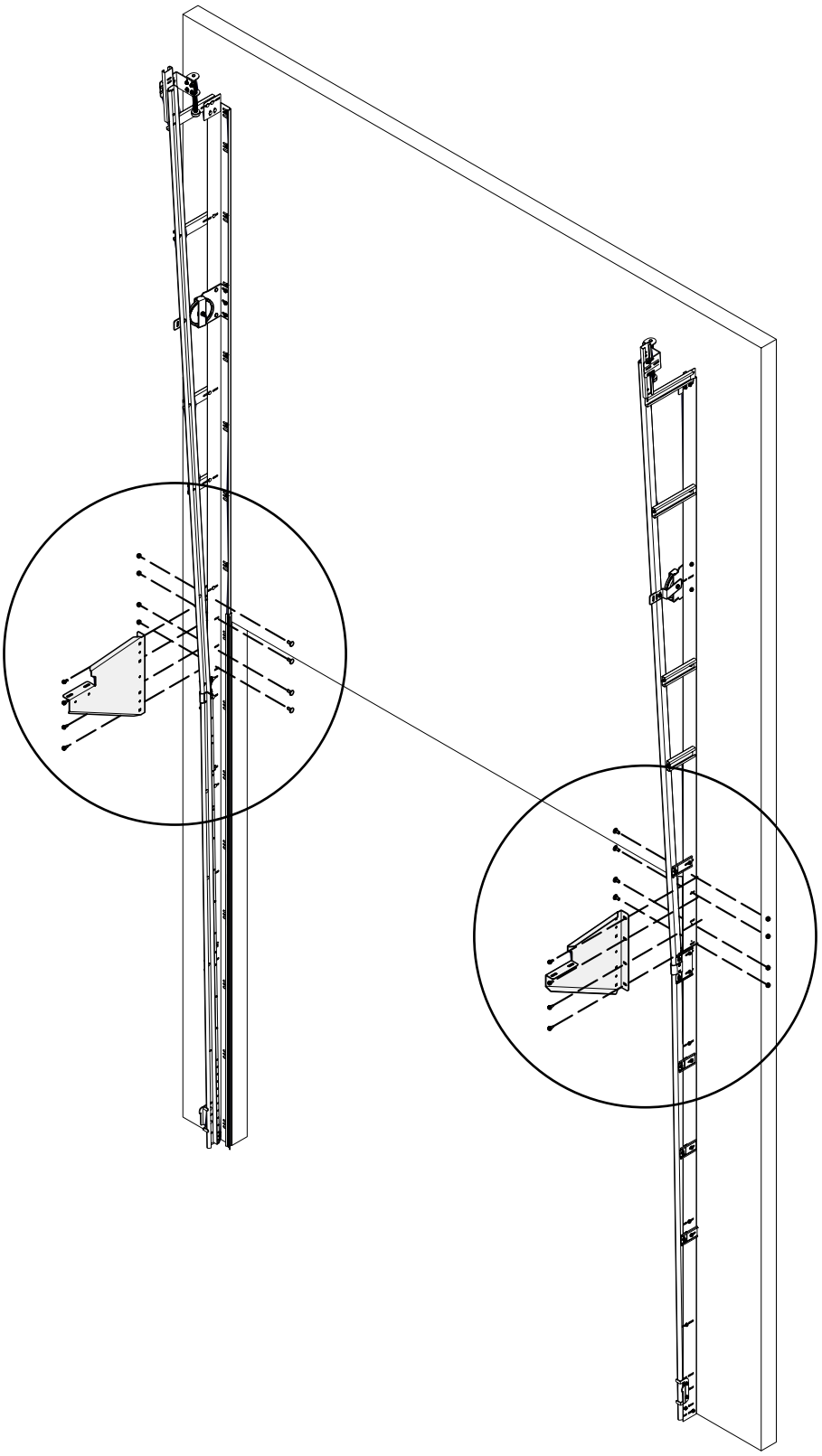

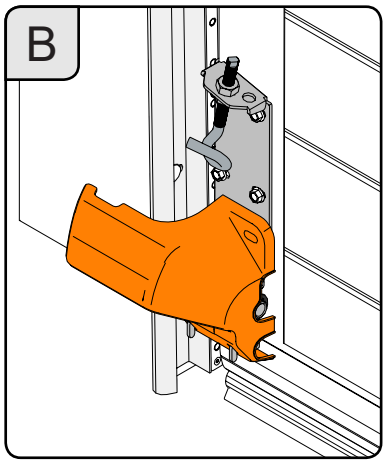
B

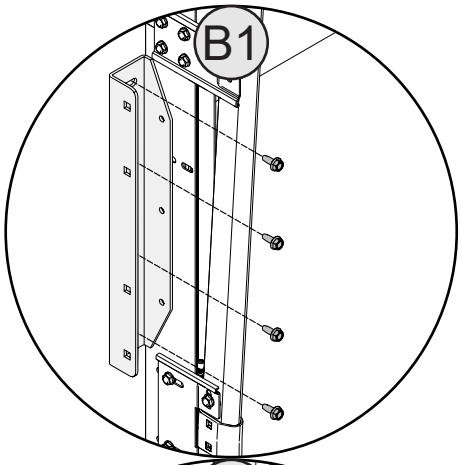
B1

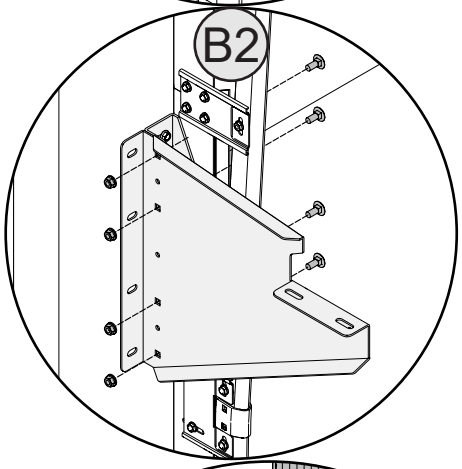
B2

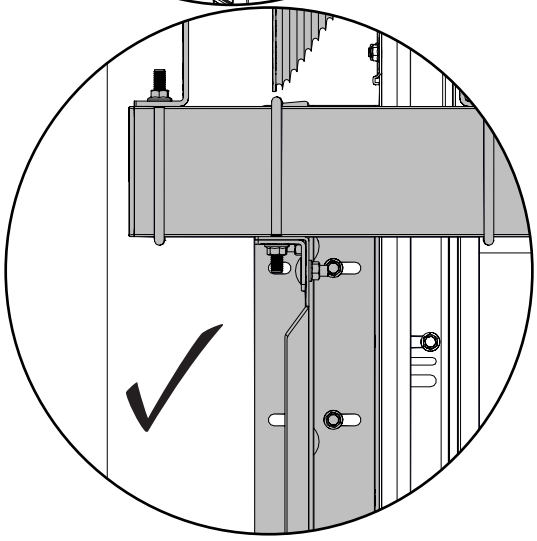

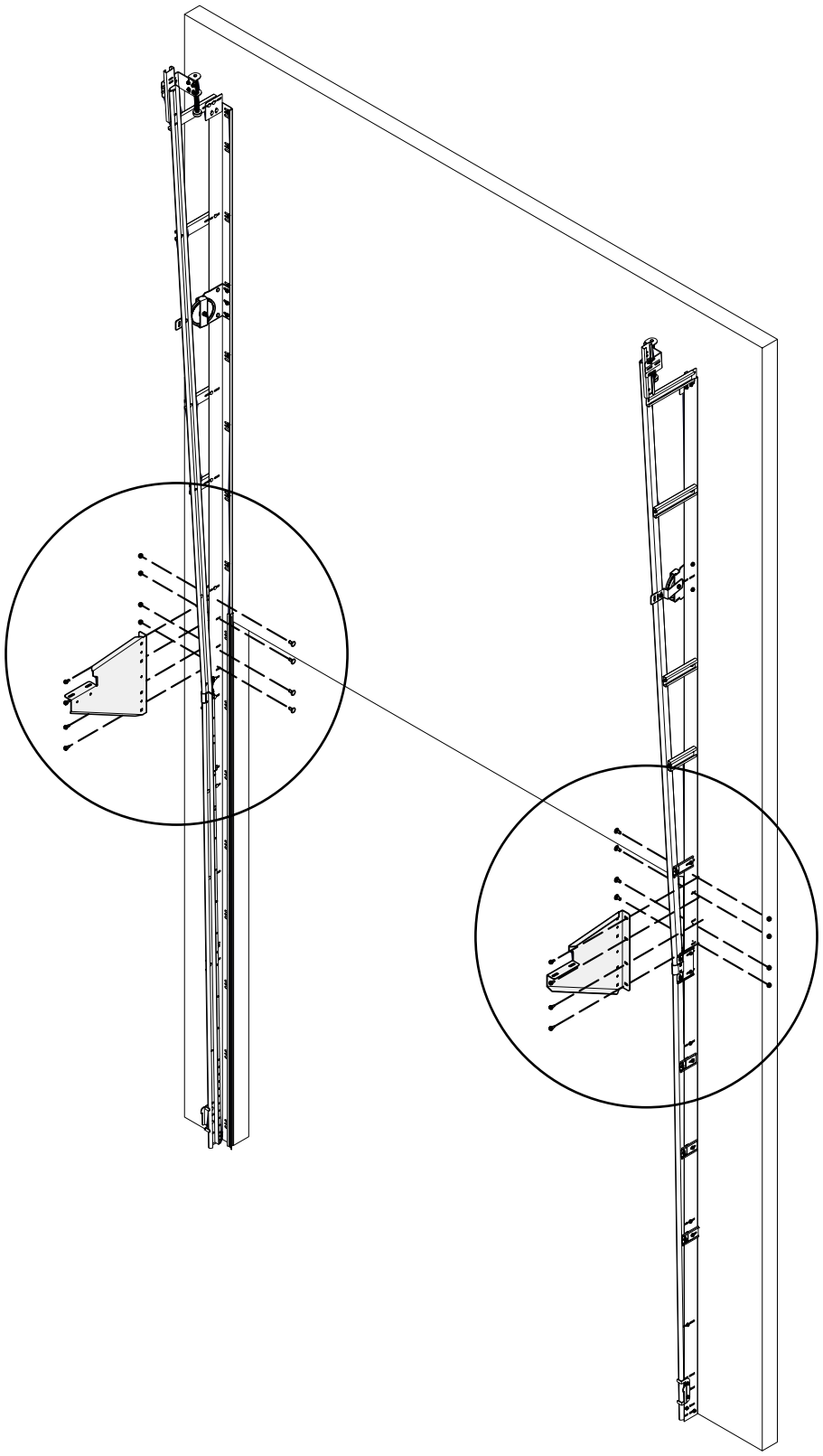

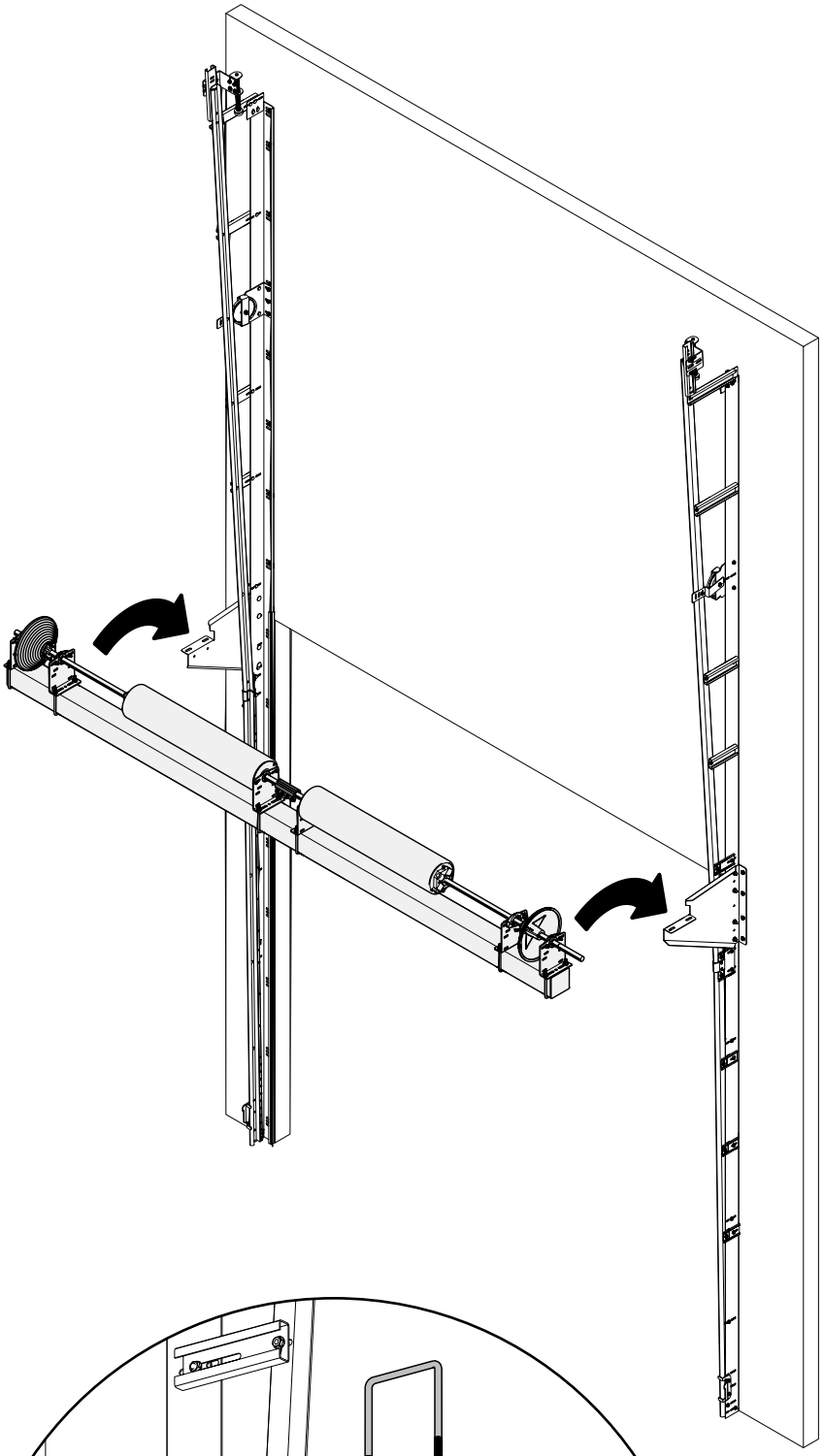

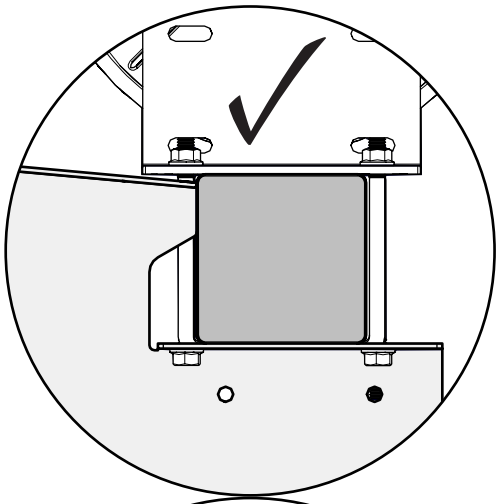

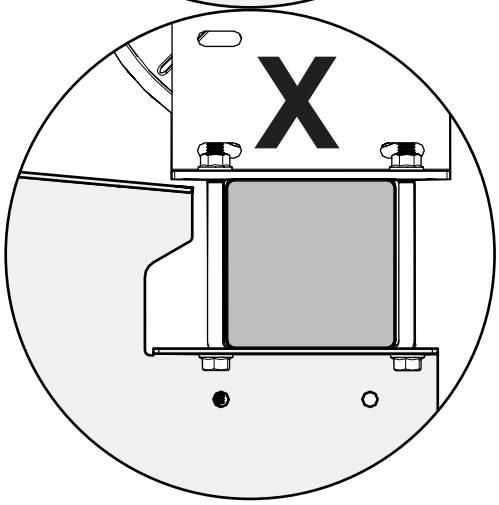

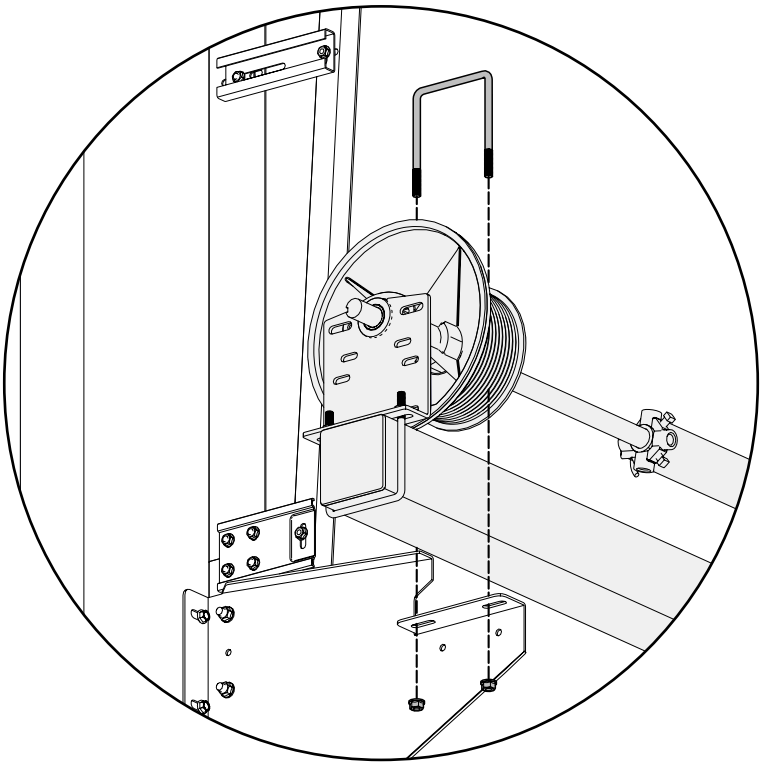

VSK Top

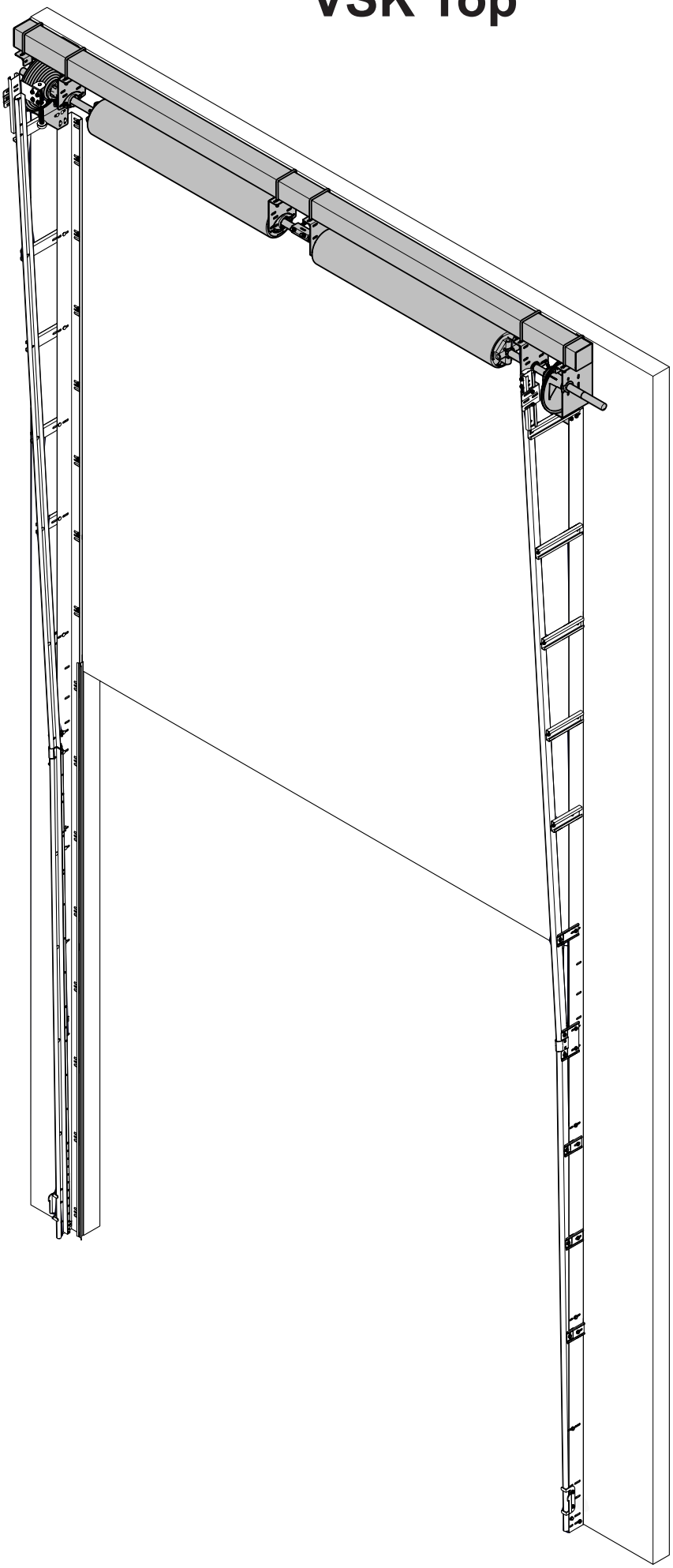

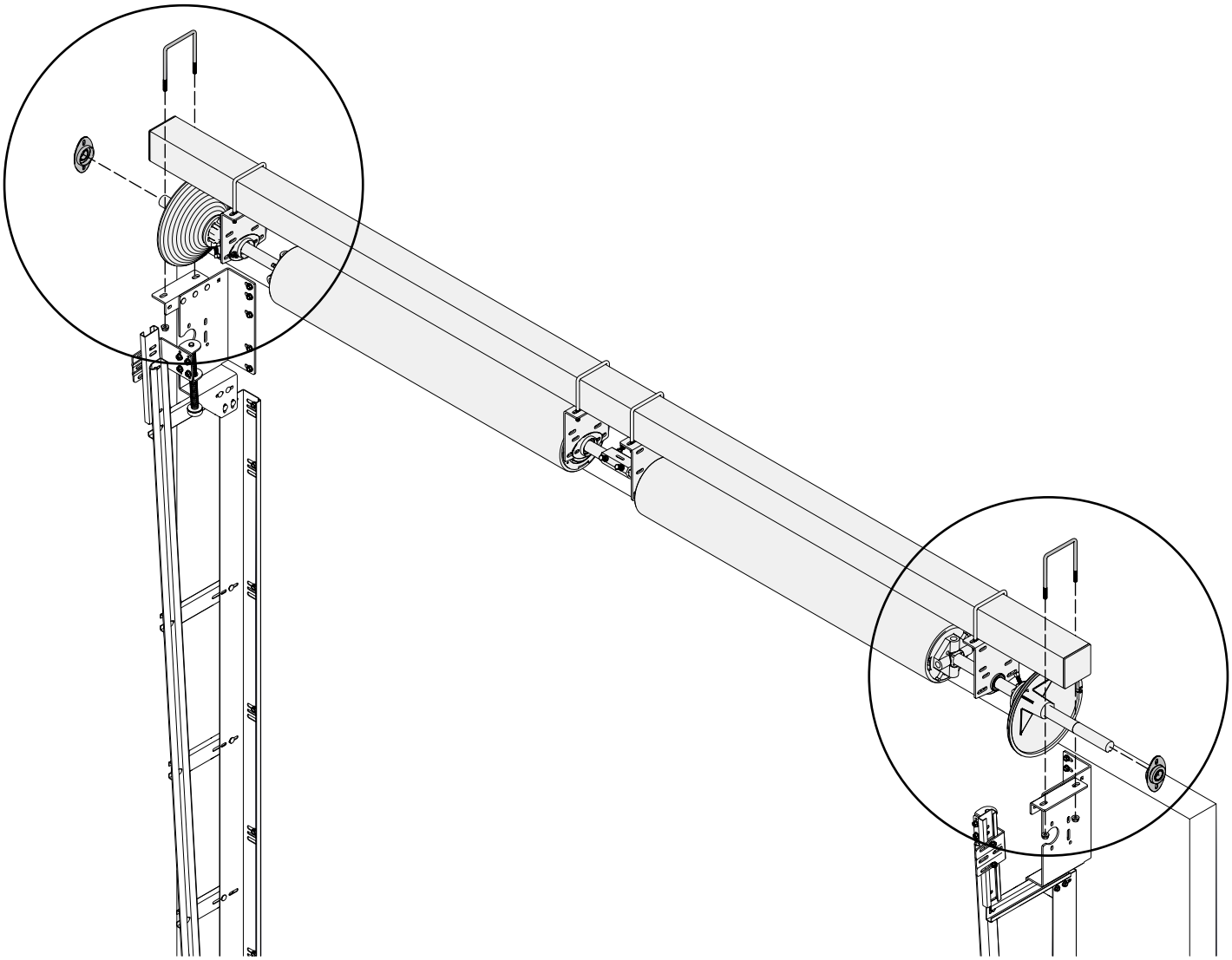

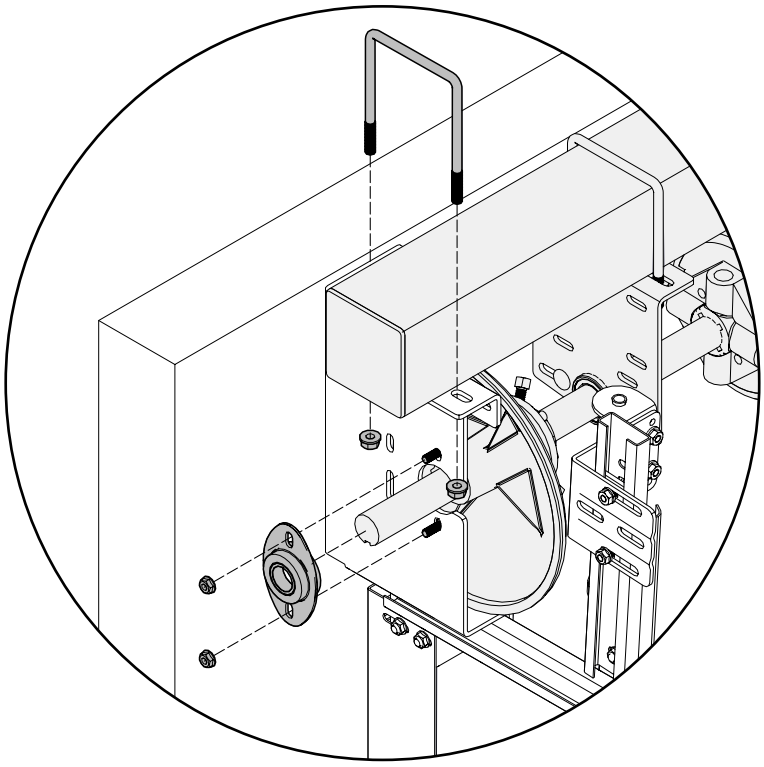

VSK Buitenom / Aussen / Outside / Au linteau câble à l éxt

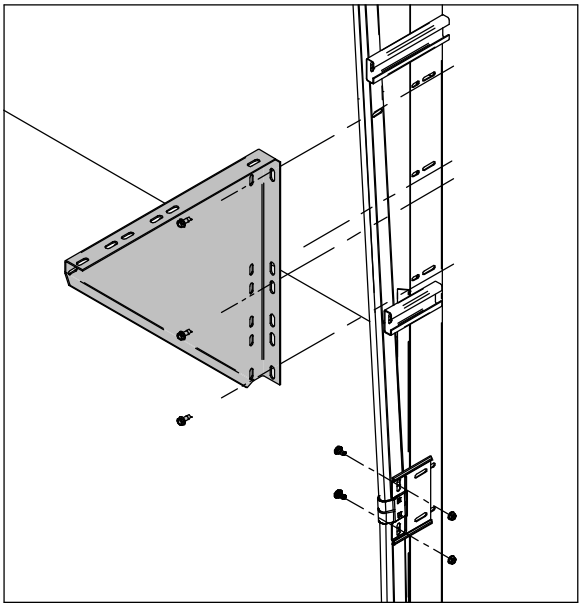

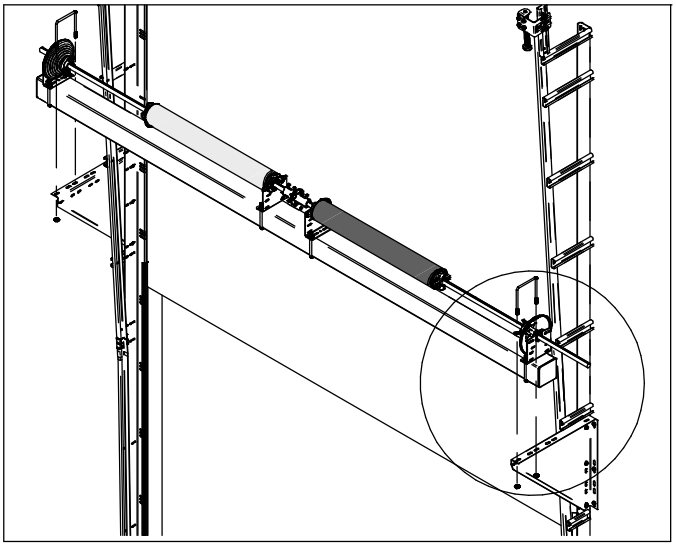

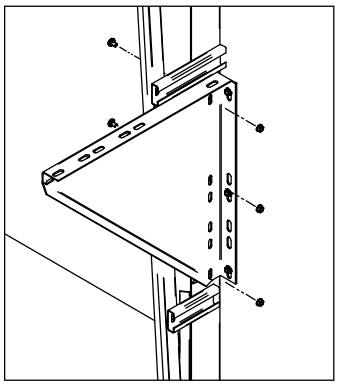

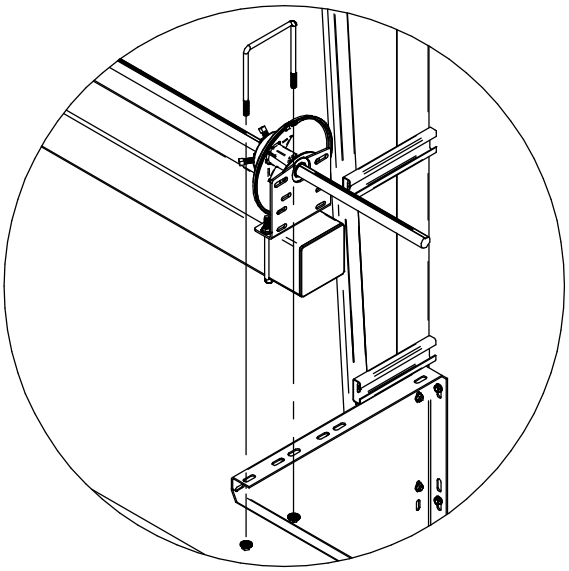

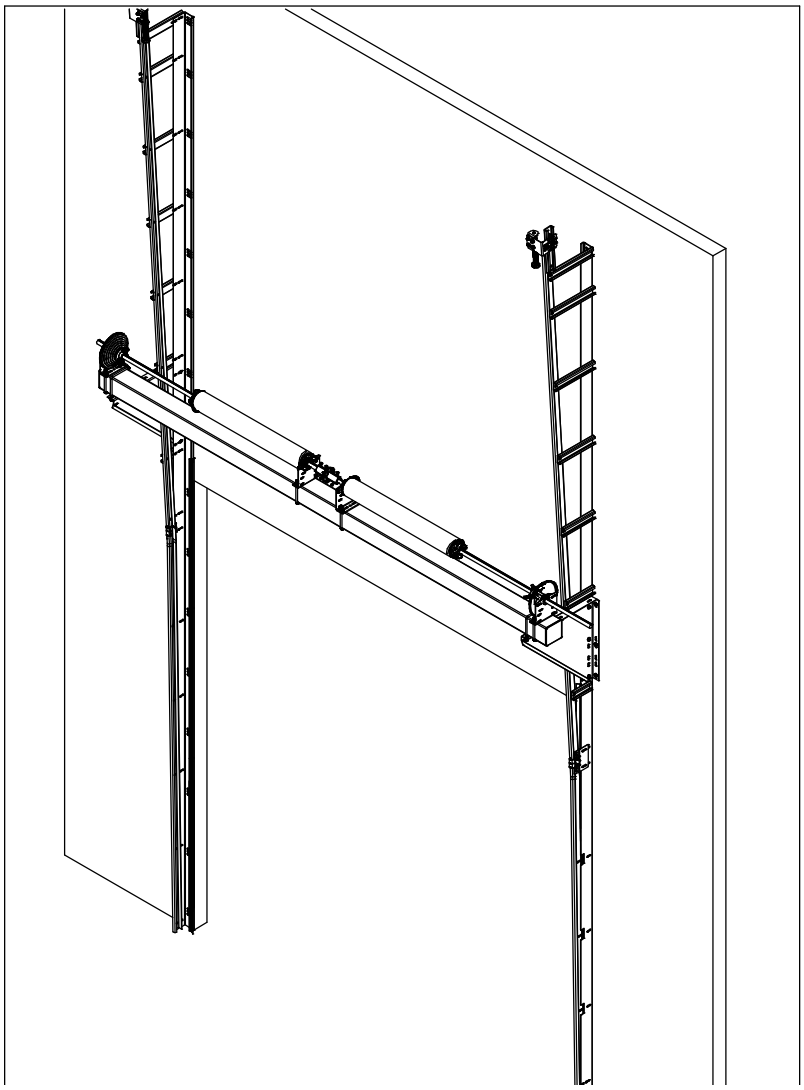

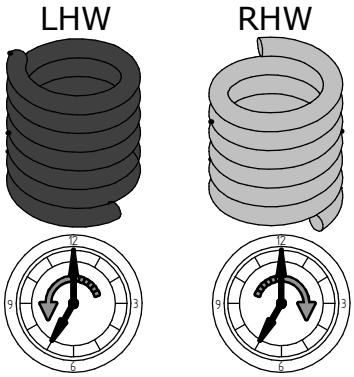

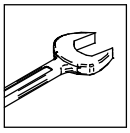

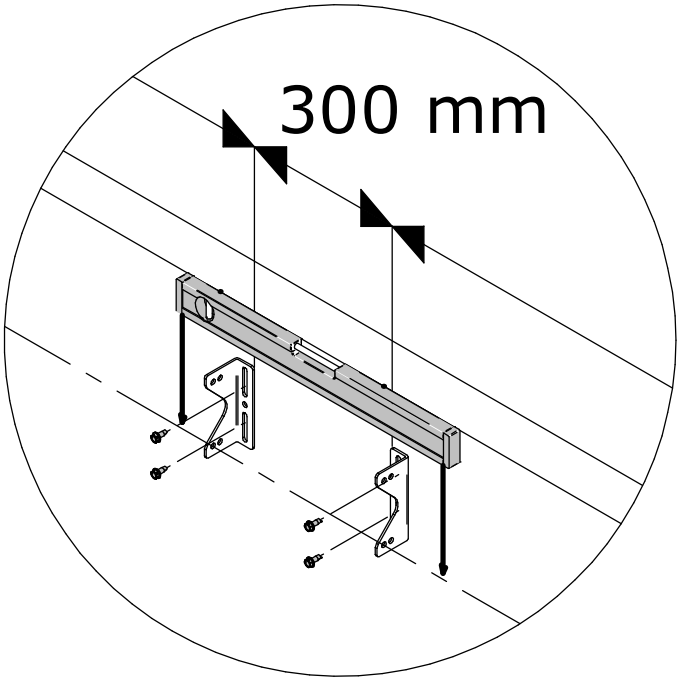

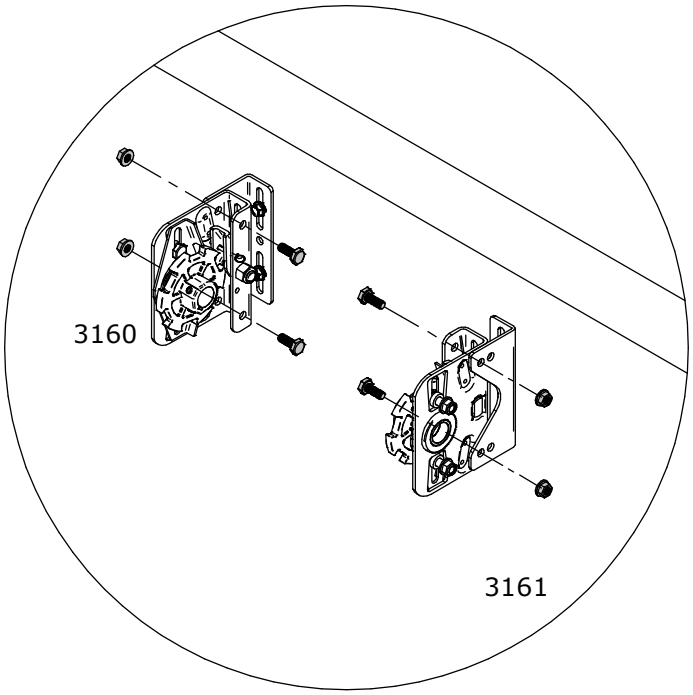

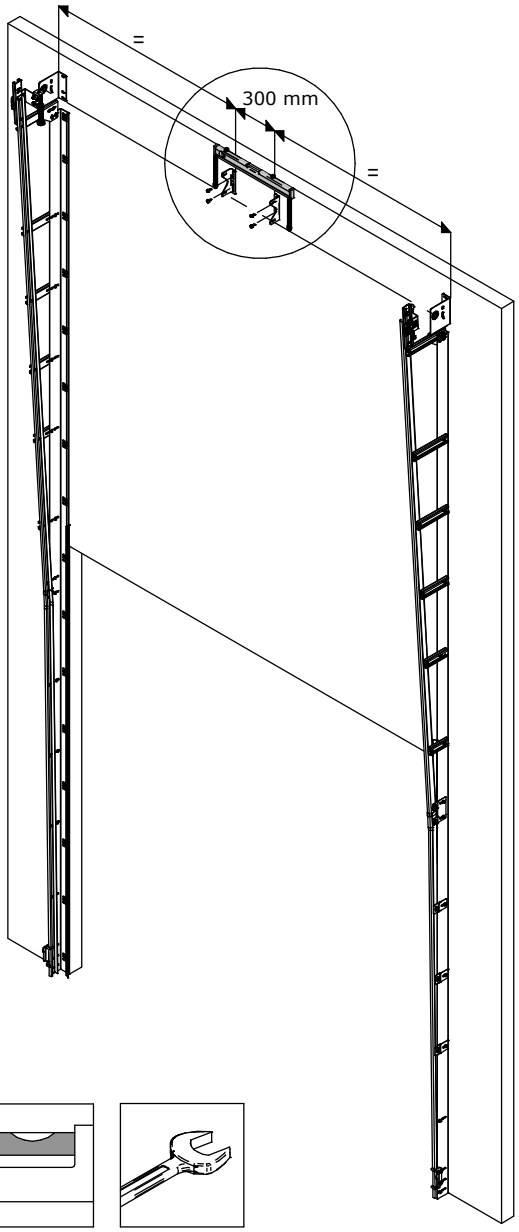

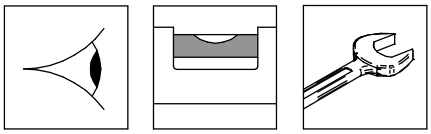

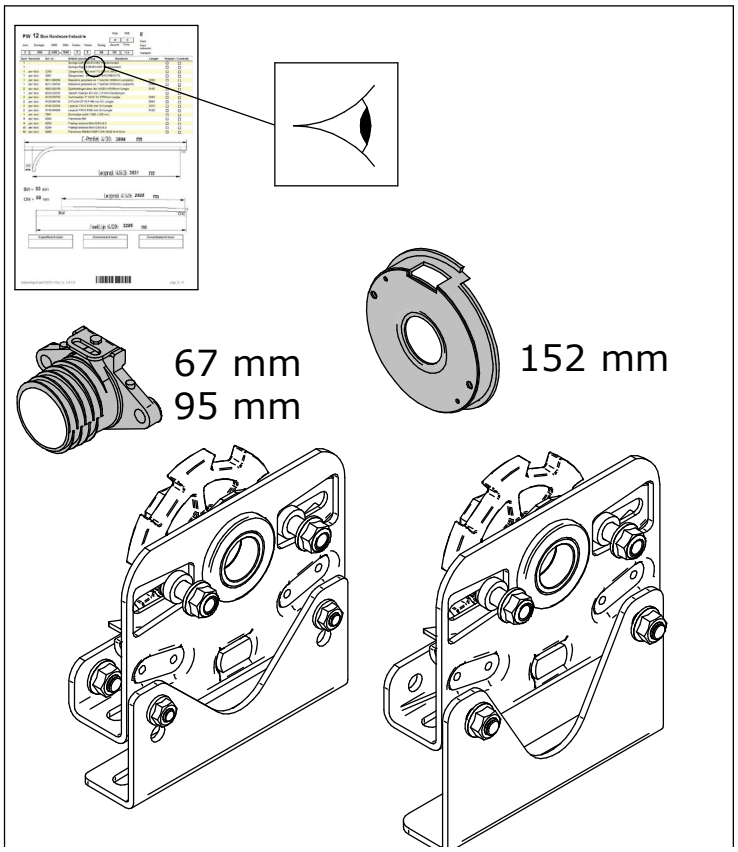

3160

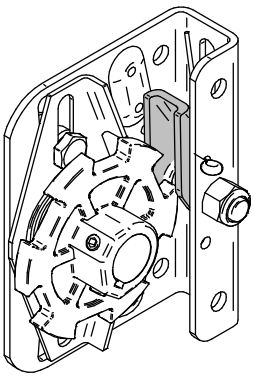

3161

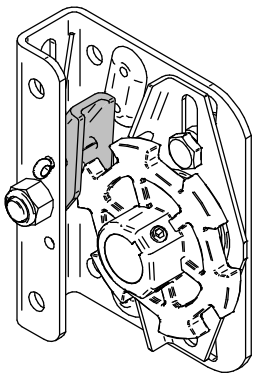

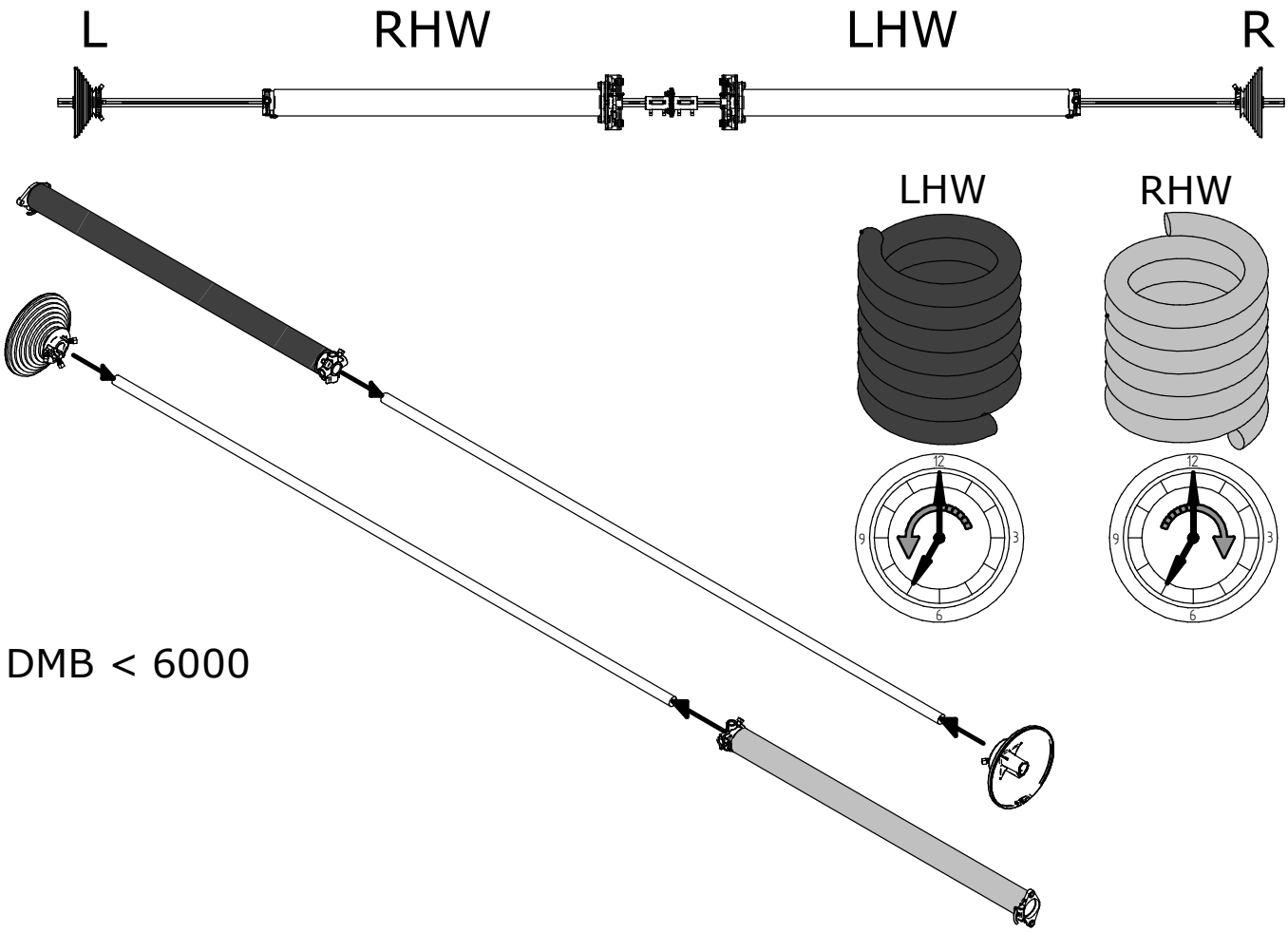
L
RHW
LHW
R
LHW
RHW
12
9
3
6
DMB < 6000

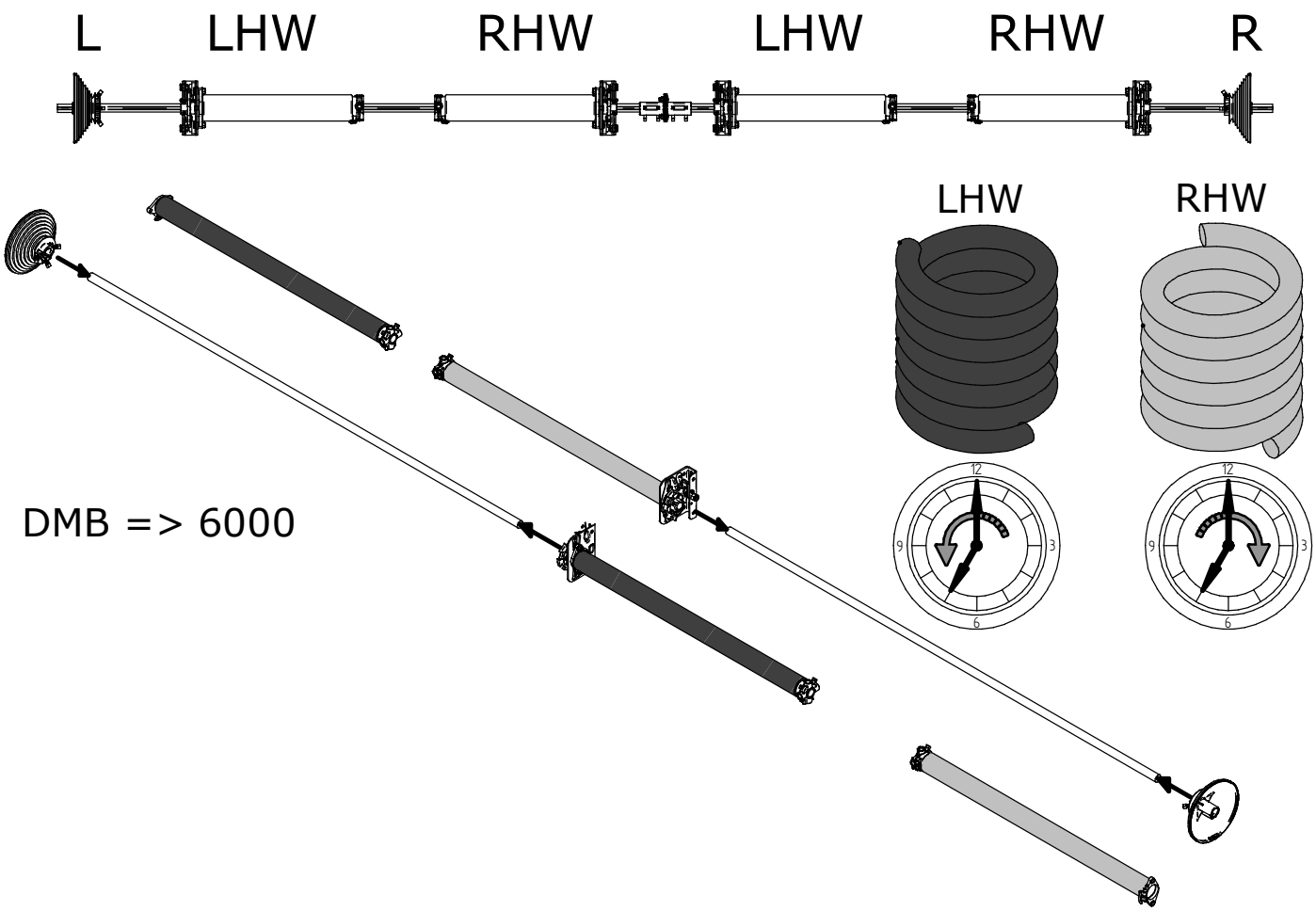
L
LHW
RHW
LHW
RHW
R
LHW
RHW
12
9
3
6
DMB => 6000

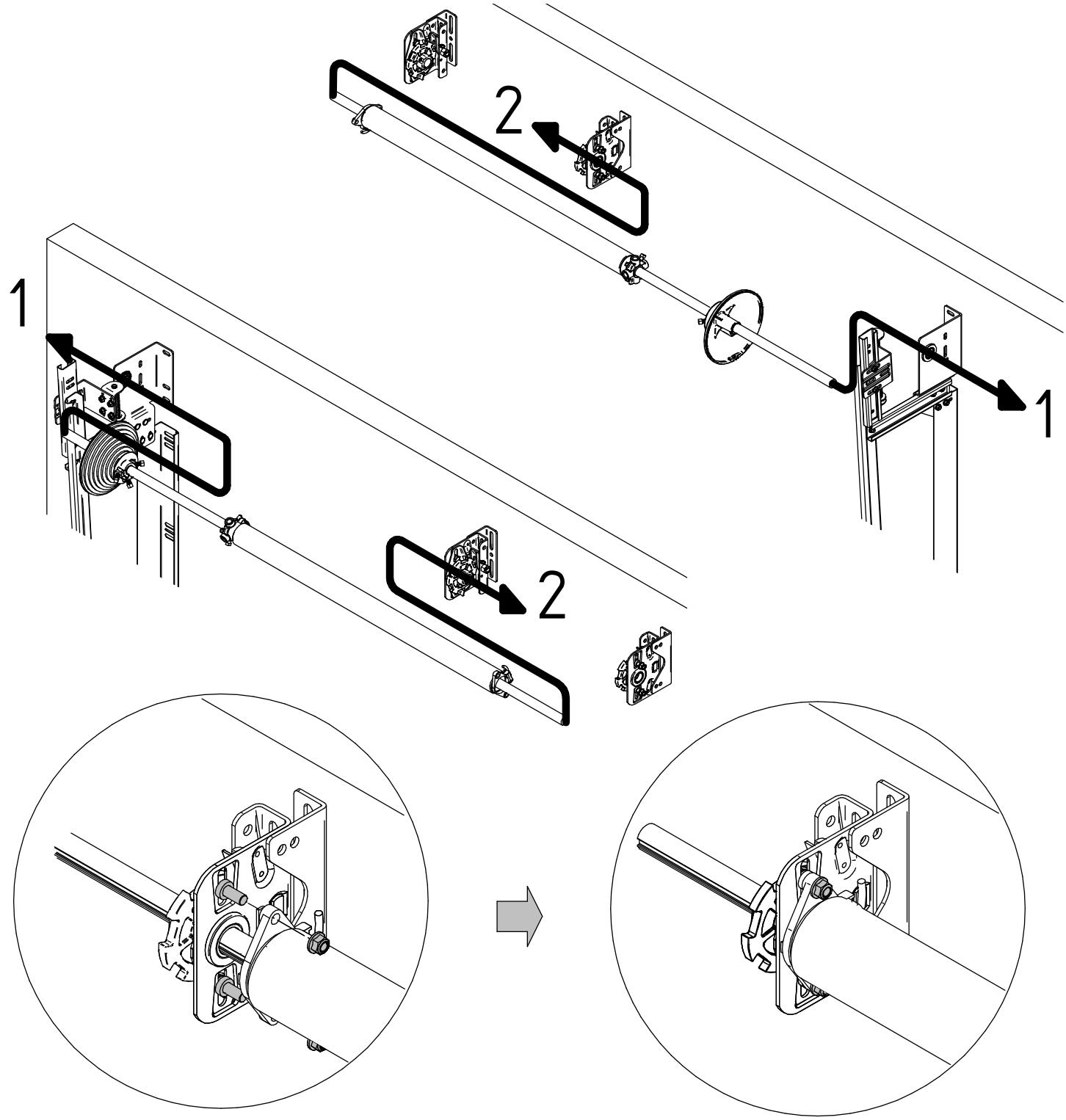
2
1
1
2

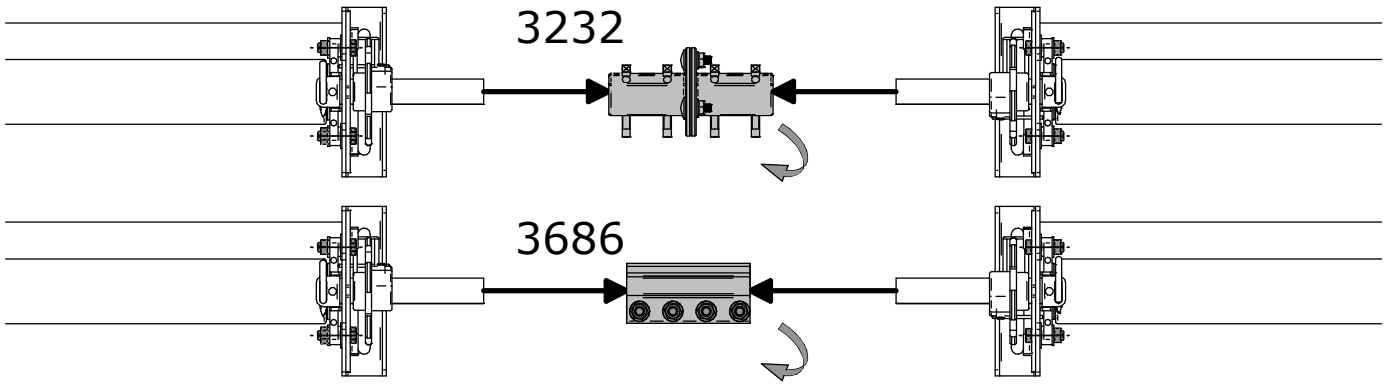
3232
3686

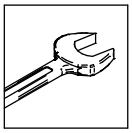

1

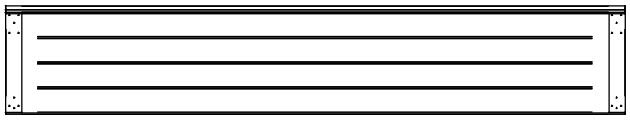

2

3

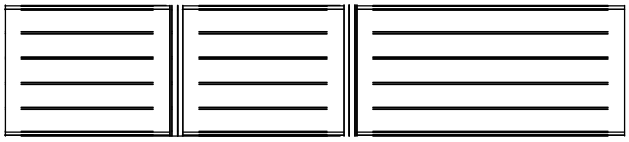

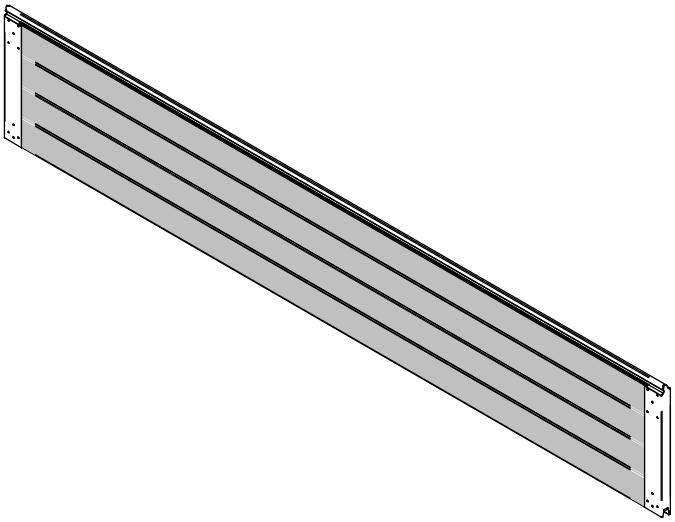

1

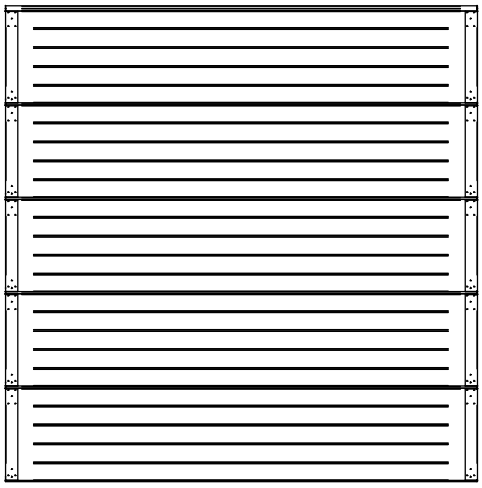

2

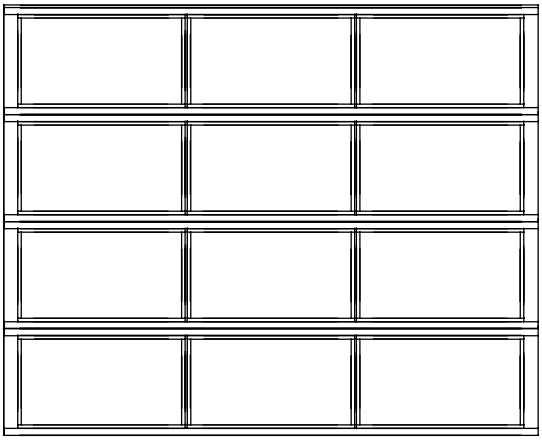

3

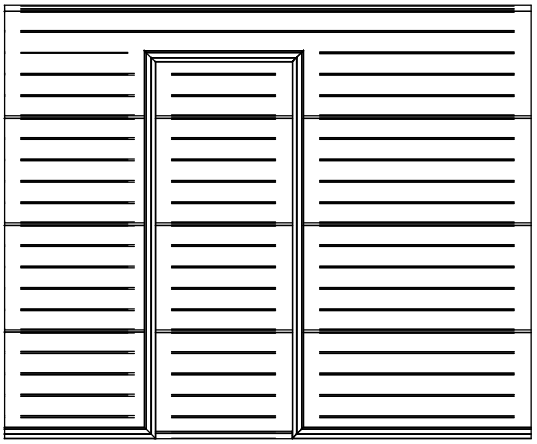

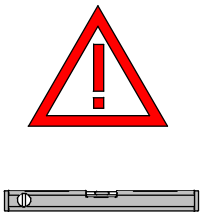

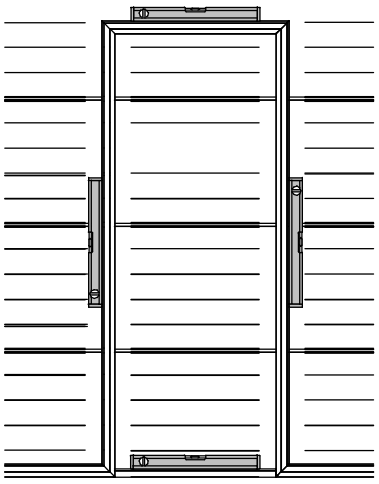

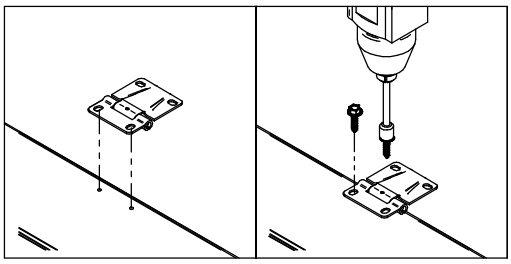

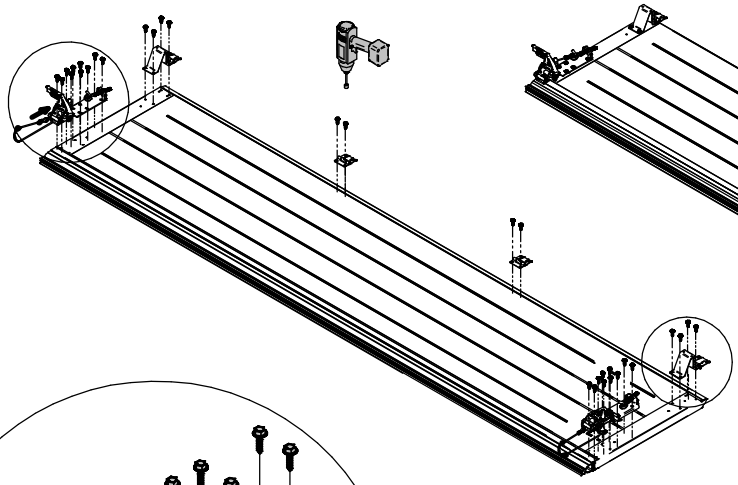

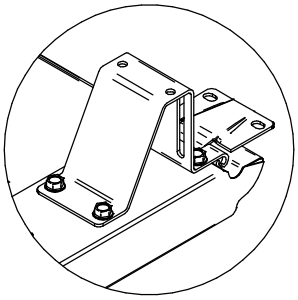

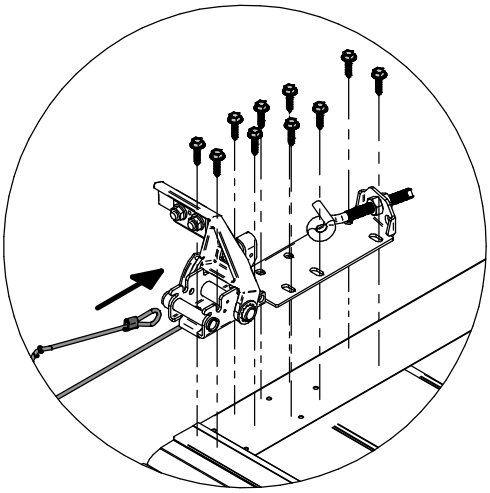

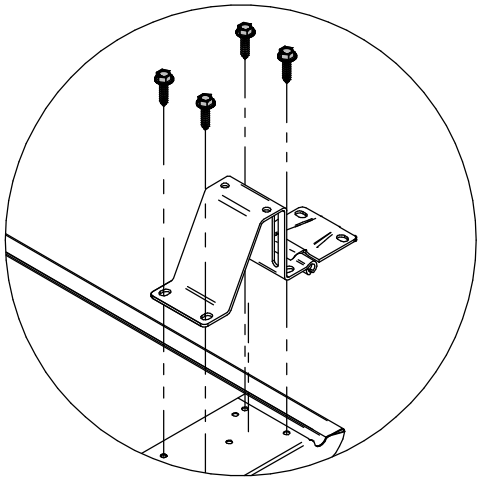

Options

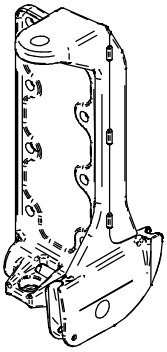

3170

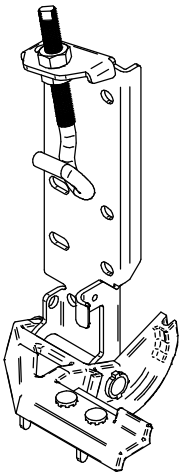

3184-3187

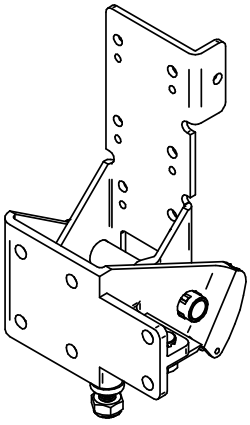

3194

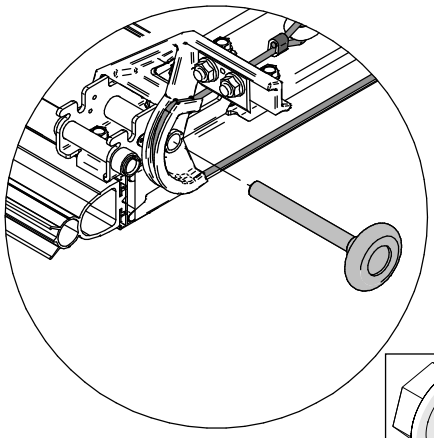

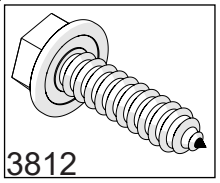

3812

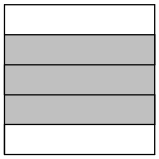

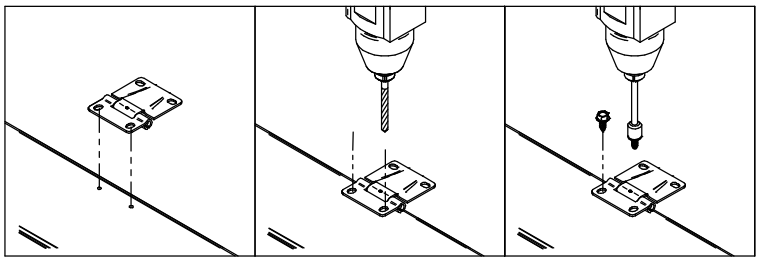

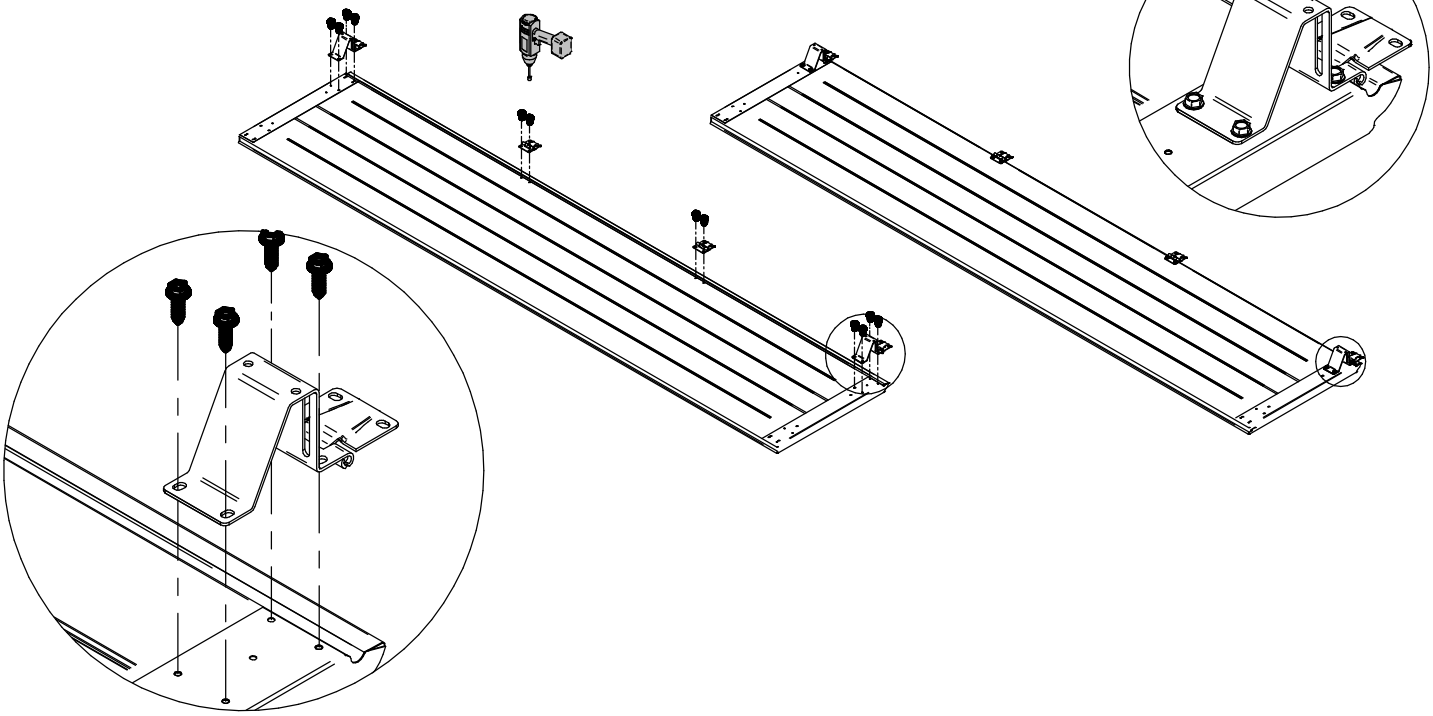

DLW >= 5000 mm

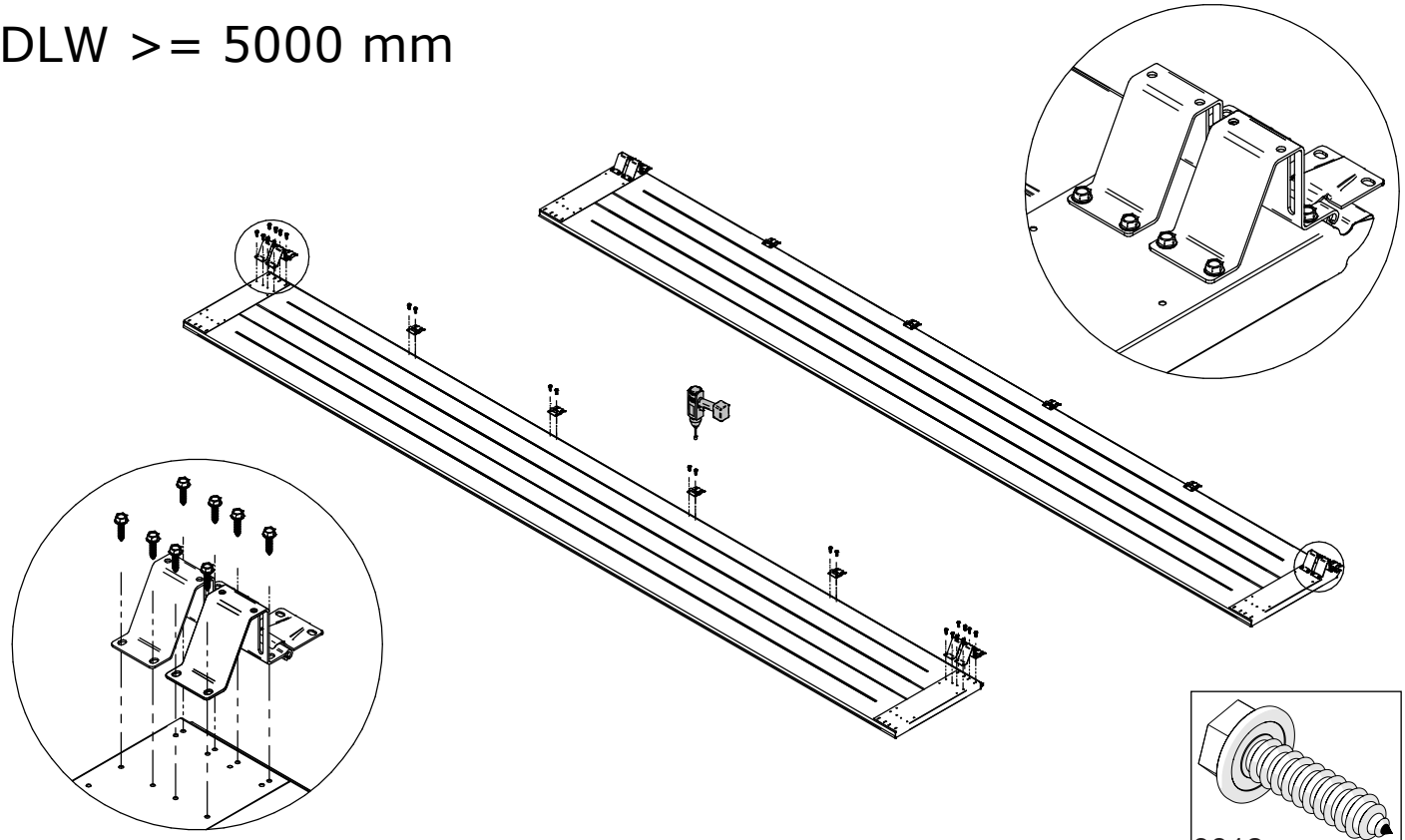

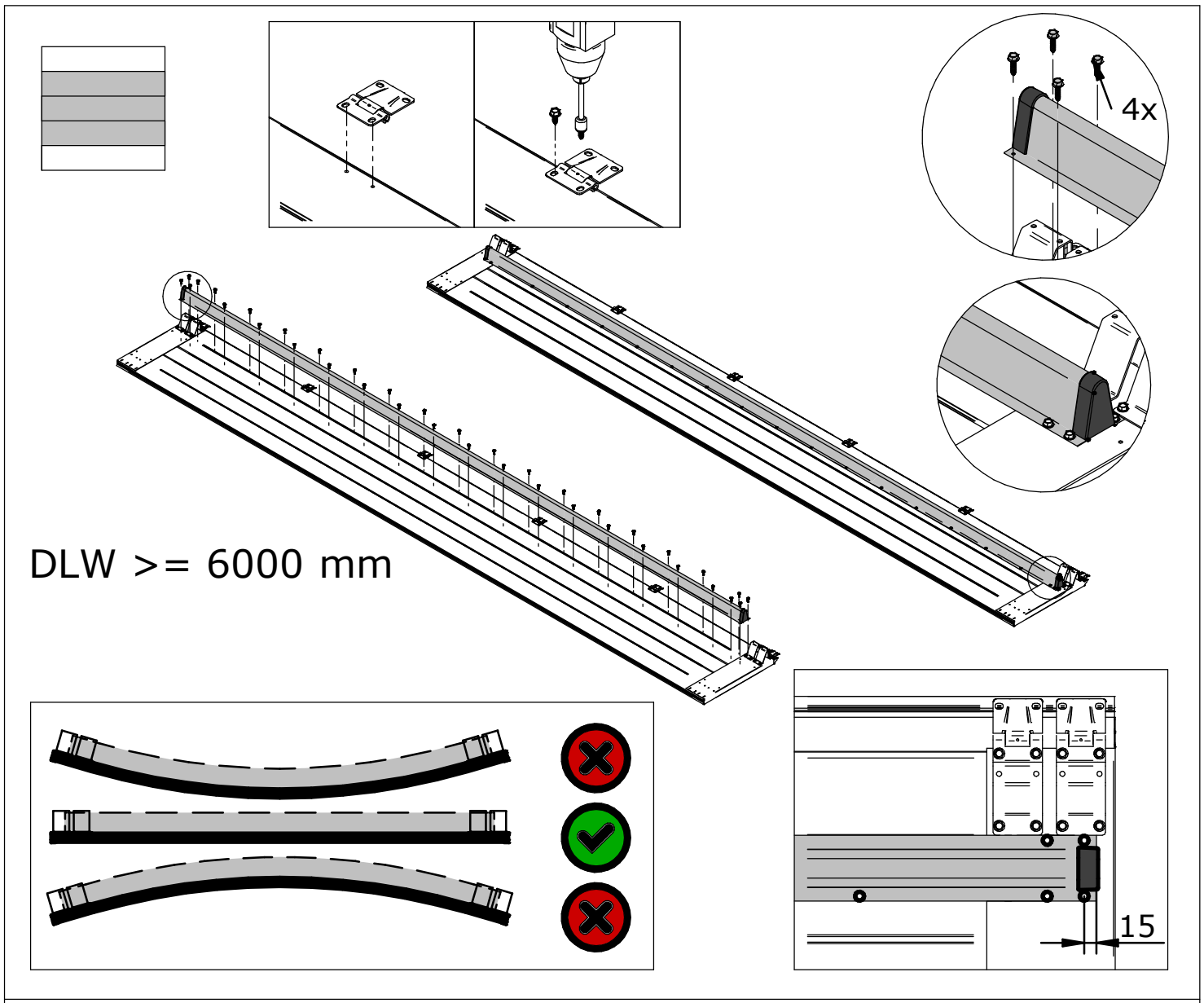
4x
DLW >= 6000 mm
15

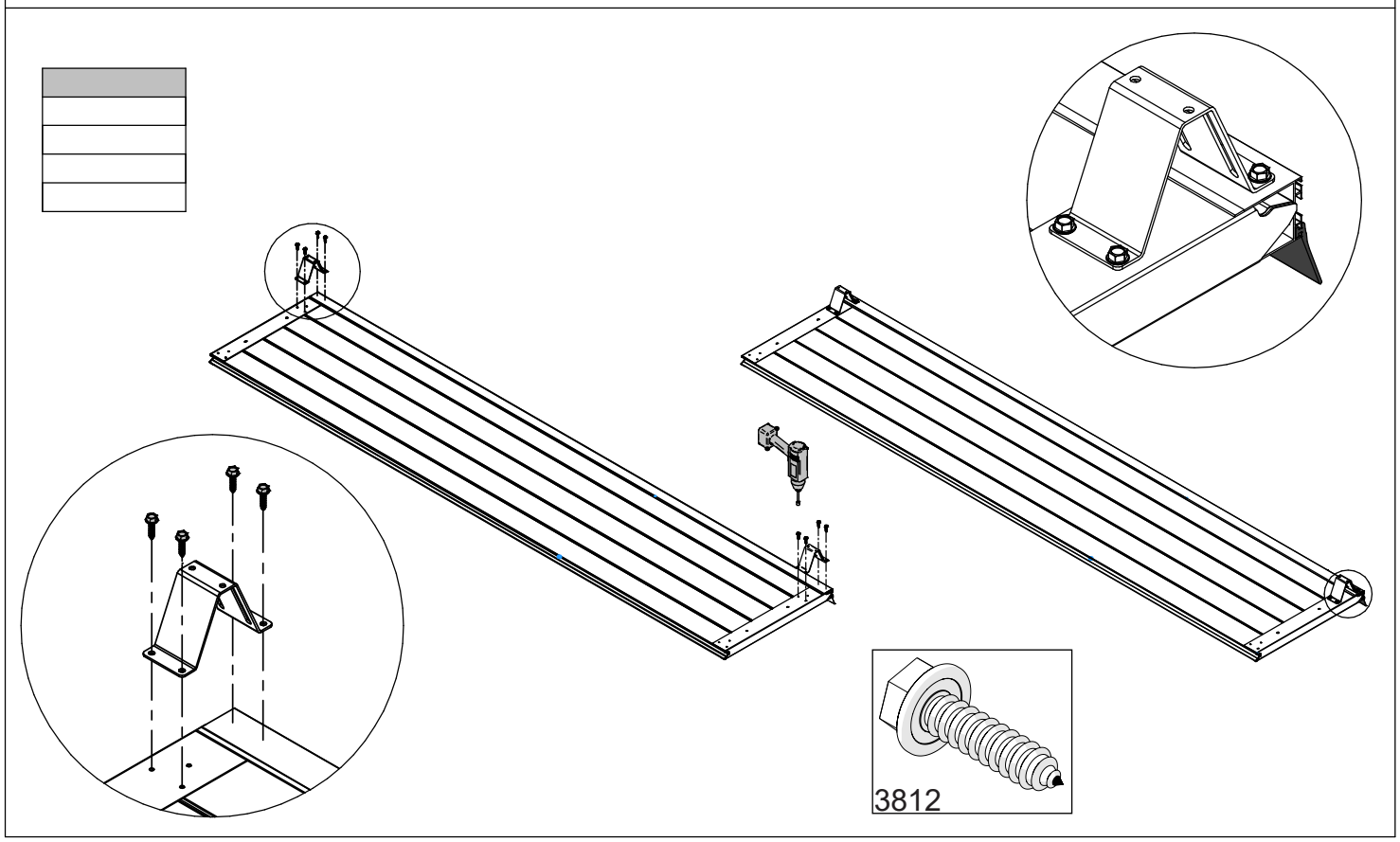
3812

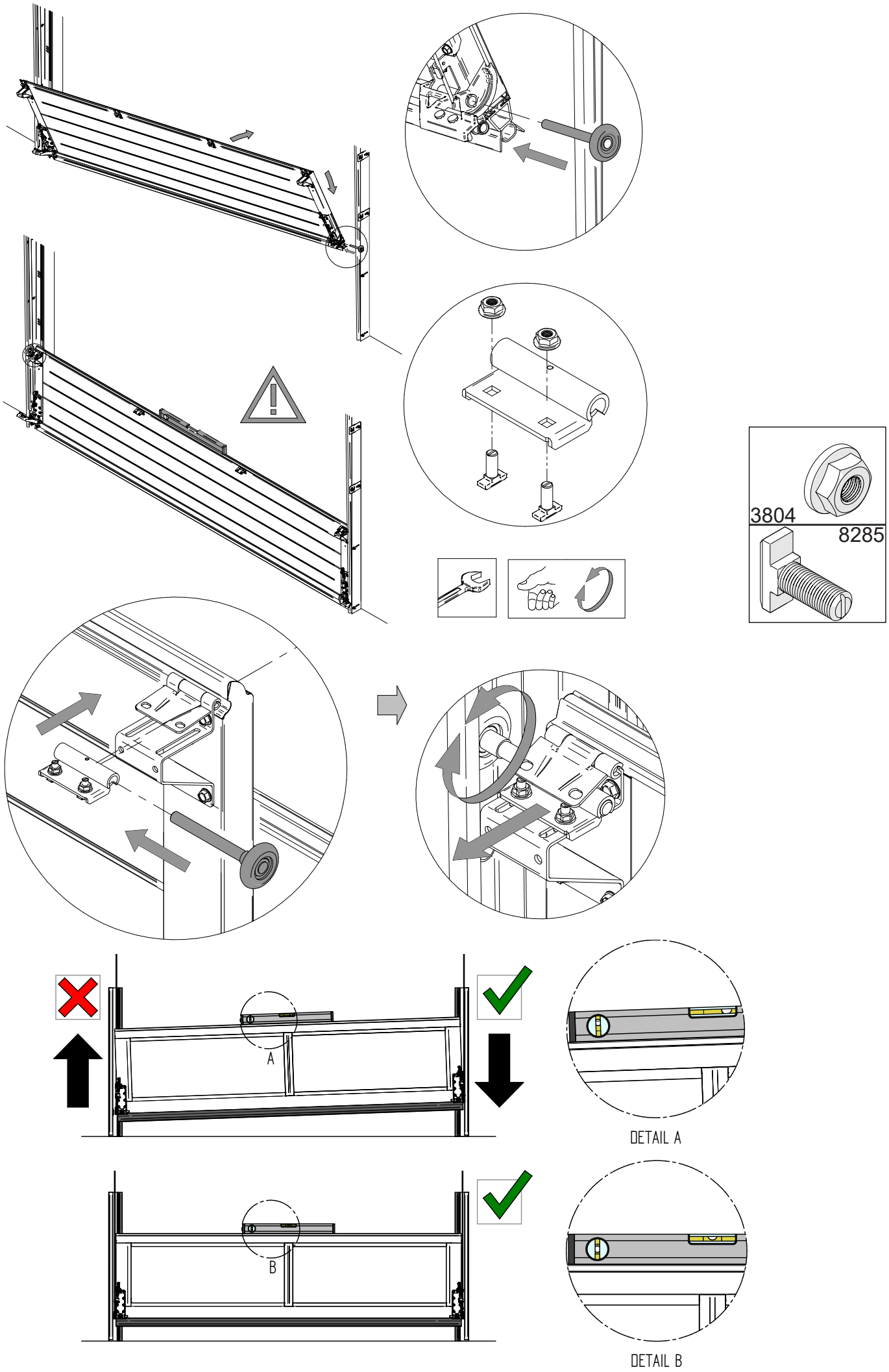
3804
8285
A
DETAIL A
B
DETAIL B

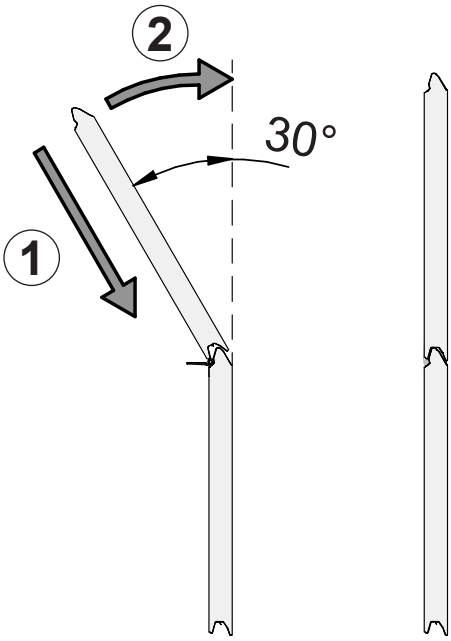
2
30°
1

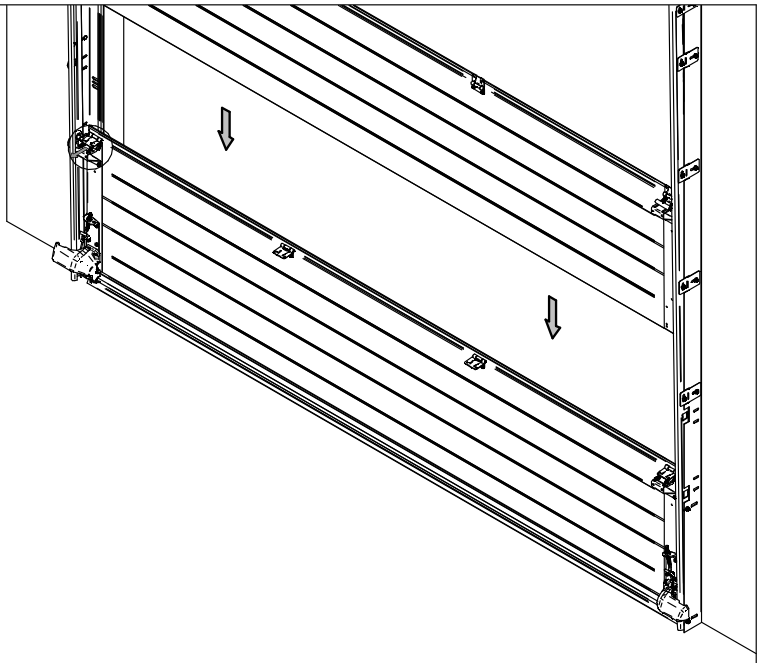

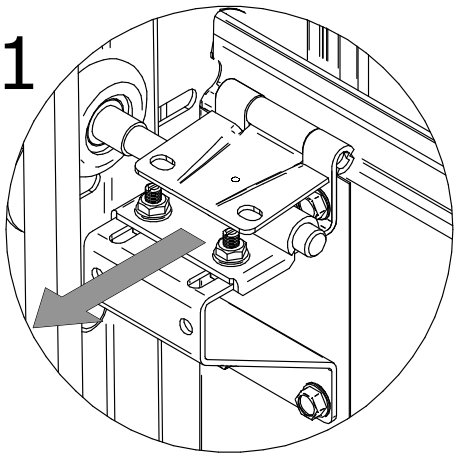
1

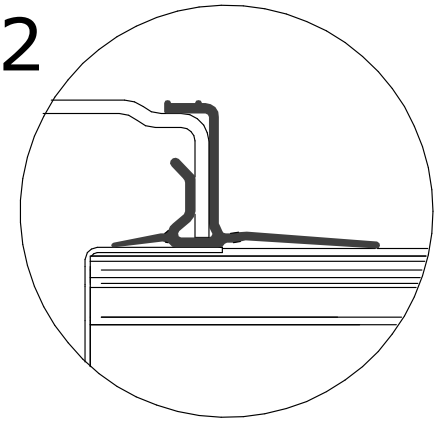
2

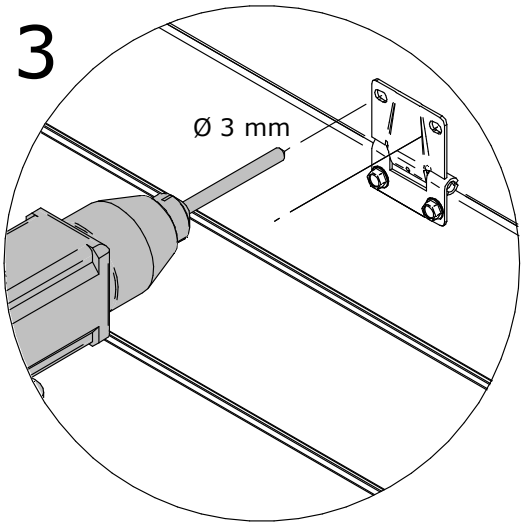
3
Ø 3 mm

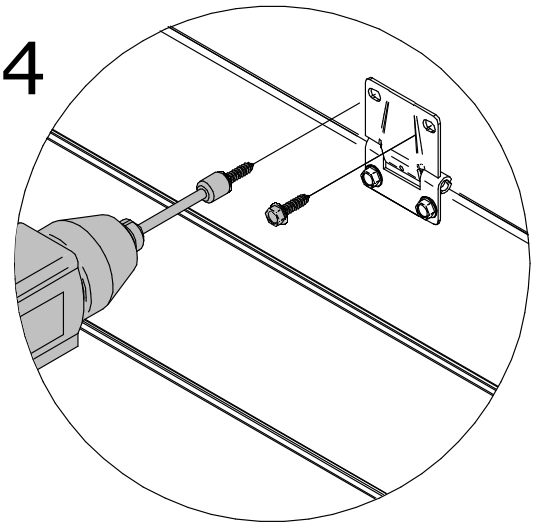
4

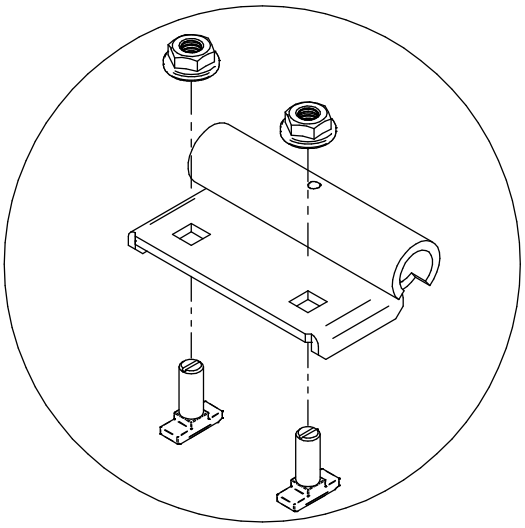

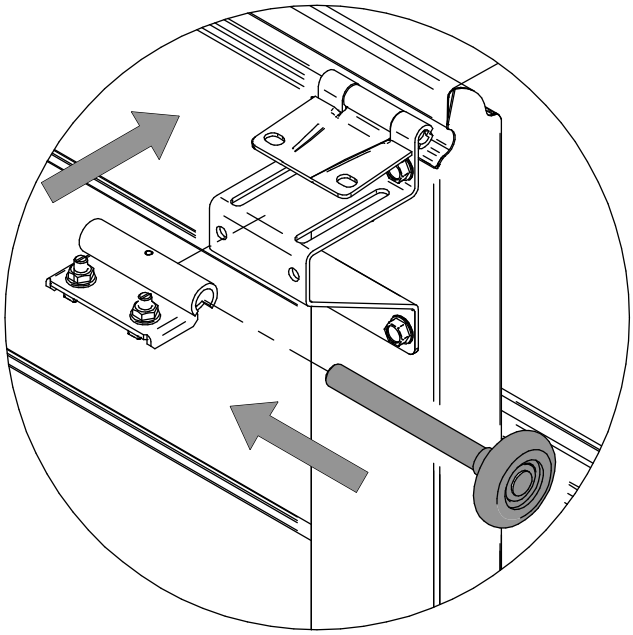

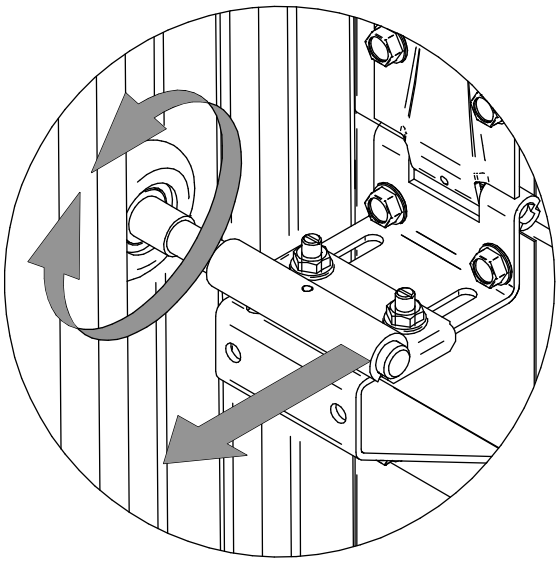

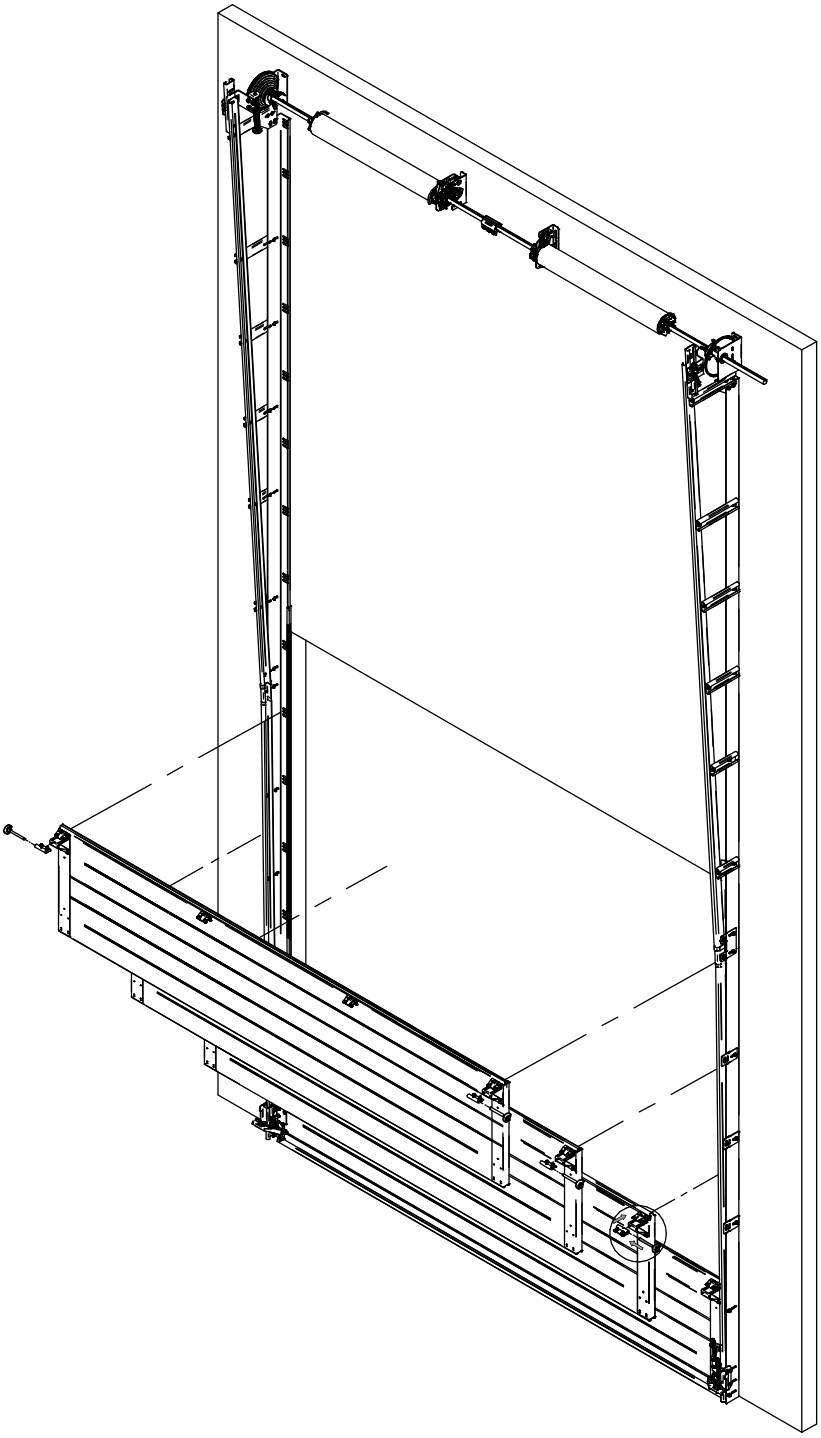

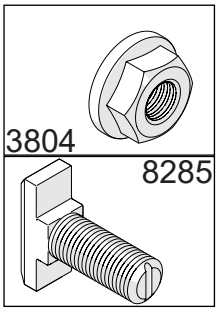
3804
8285

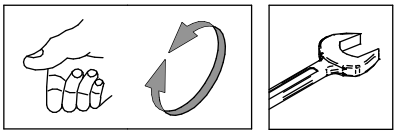

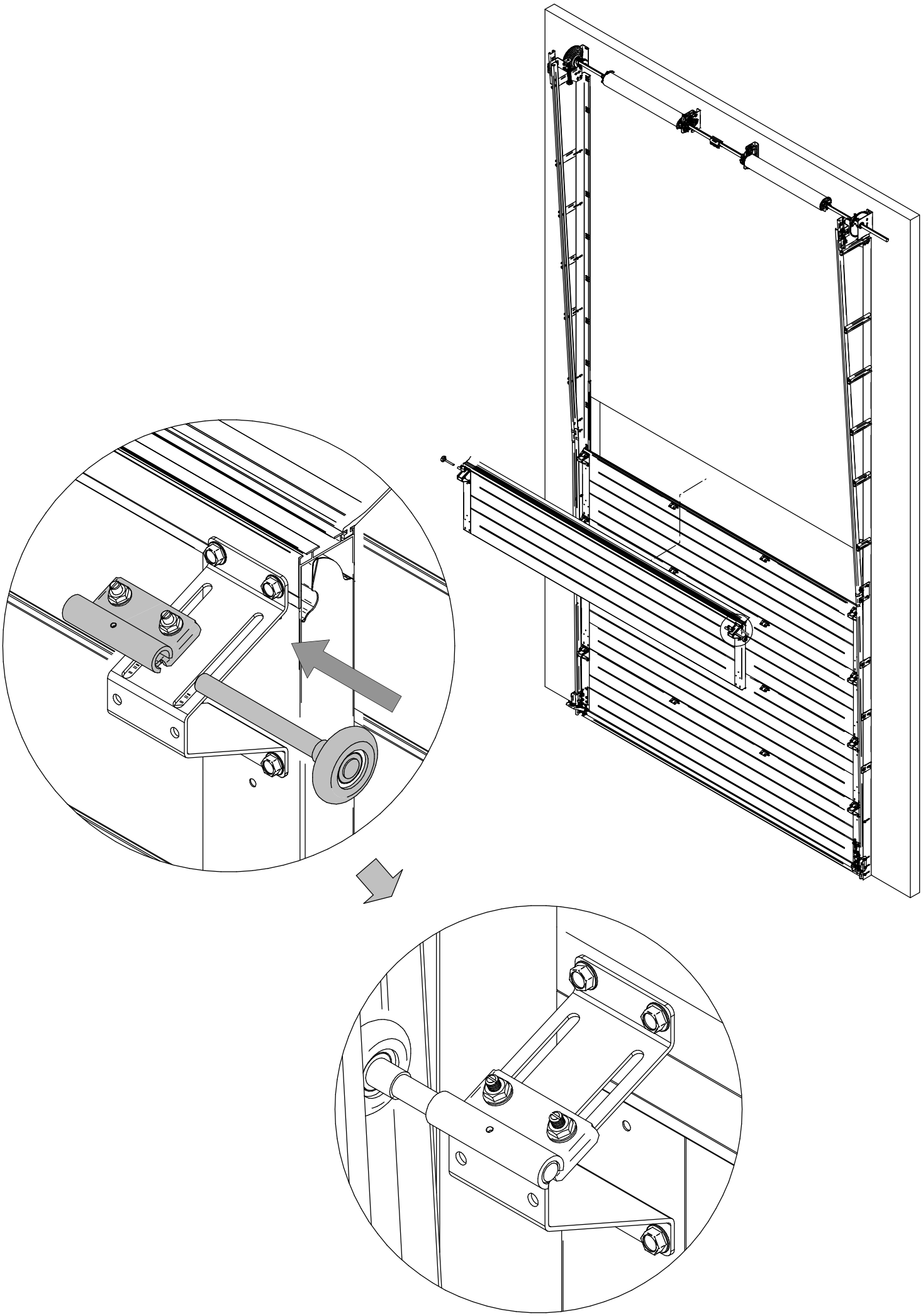

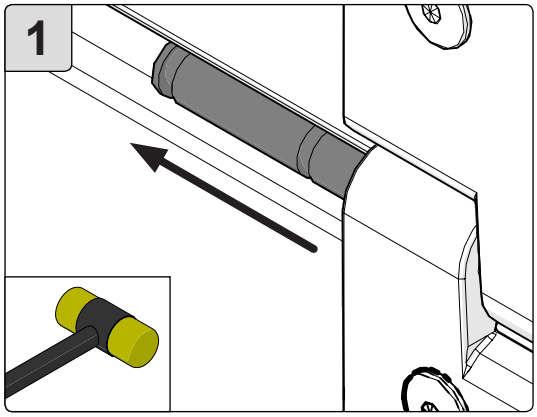

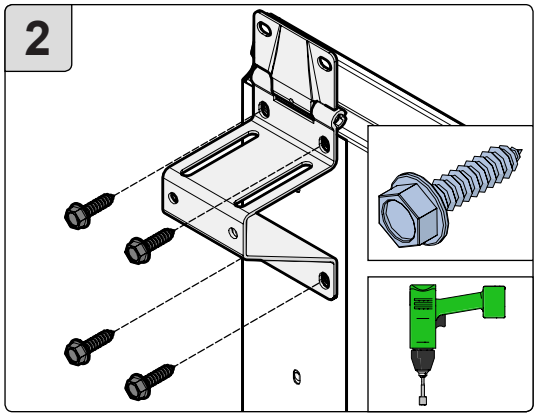

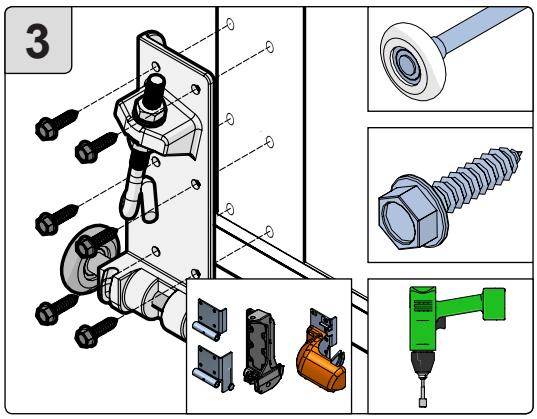

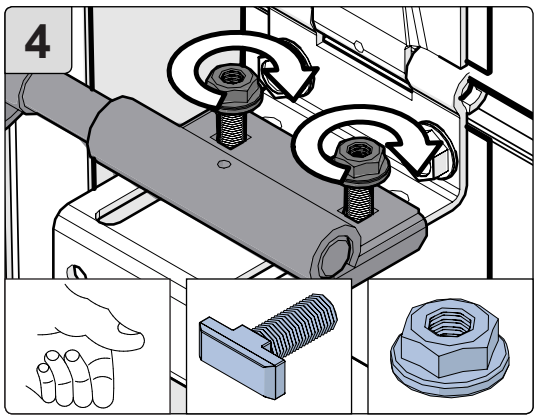

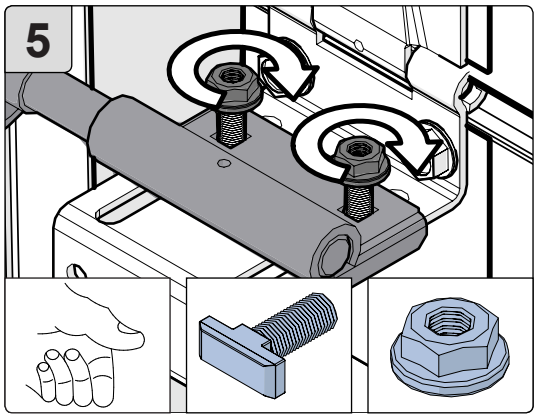

OPTION

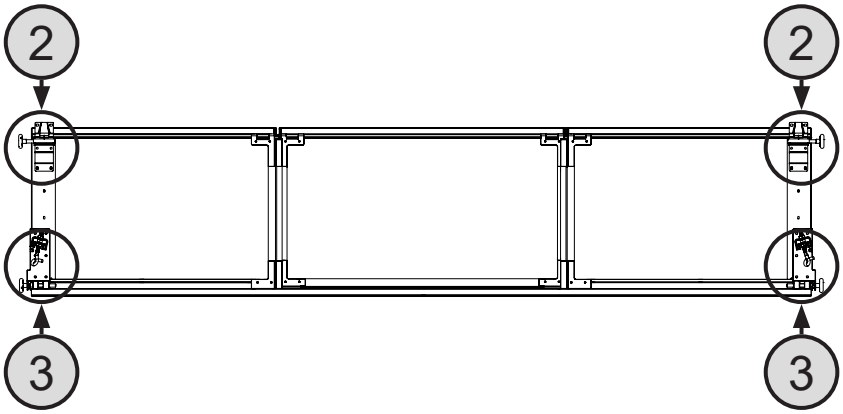

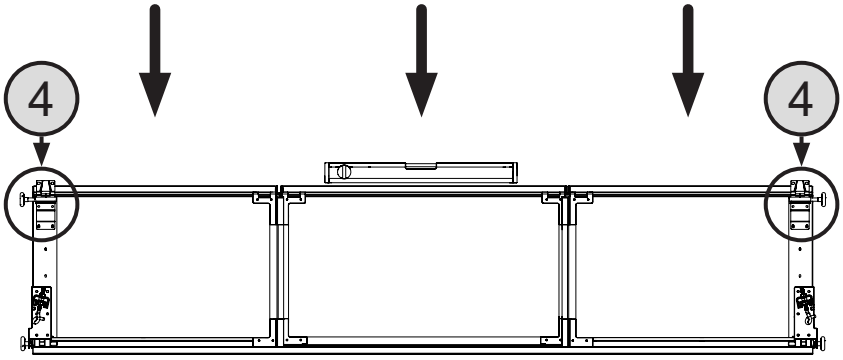

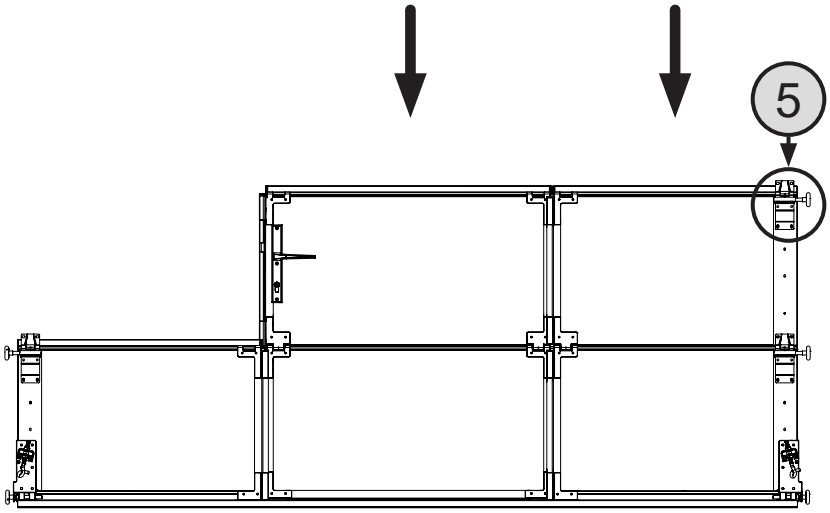

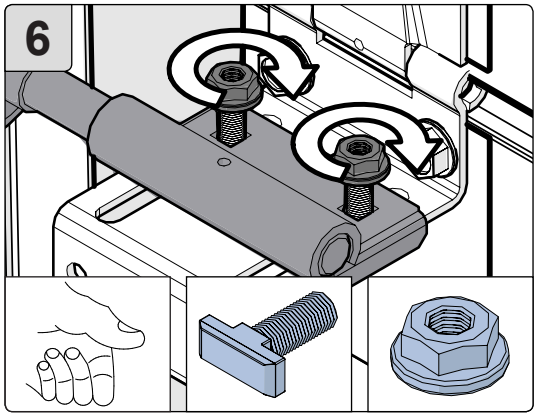
6

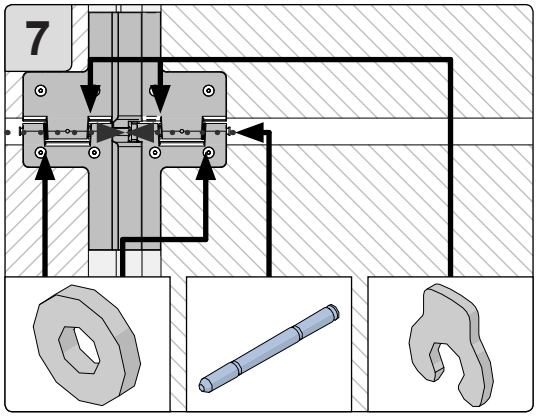
7

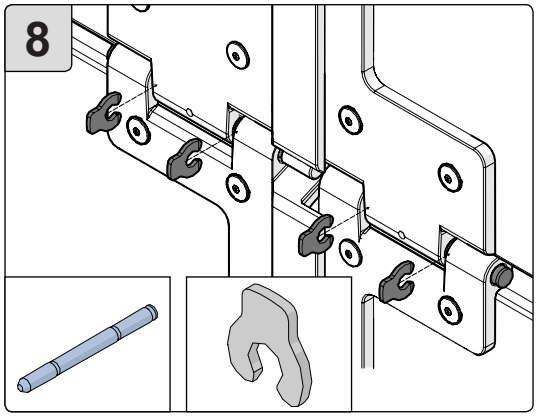
8

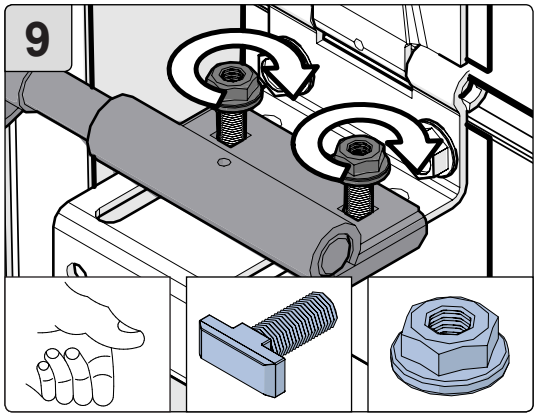
9

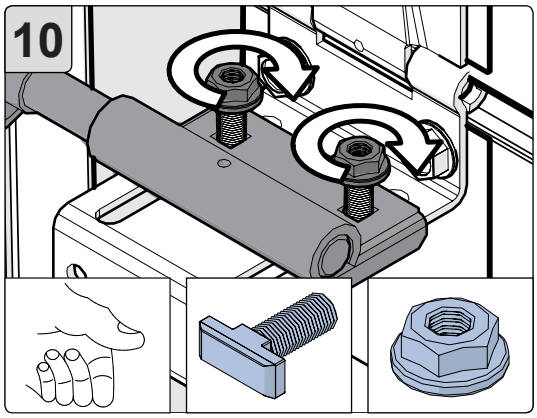
10

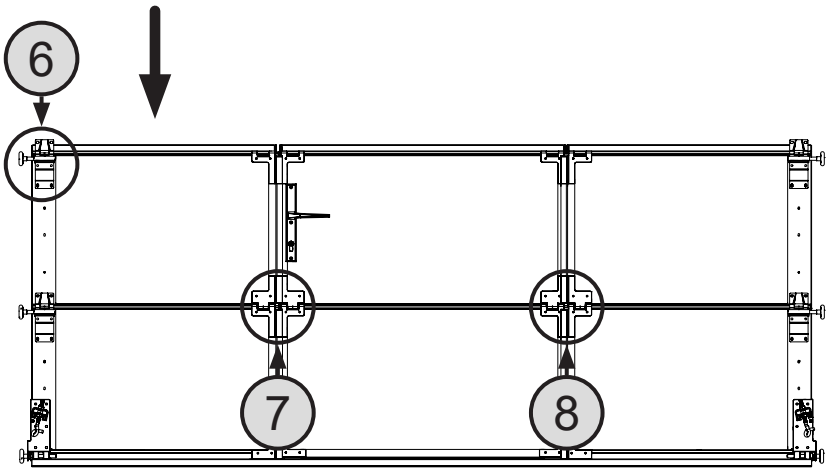
6
7
8

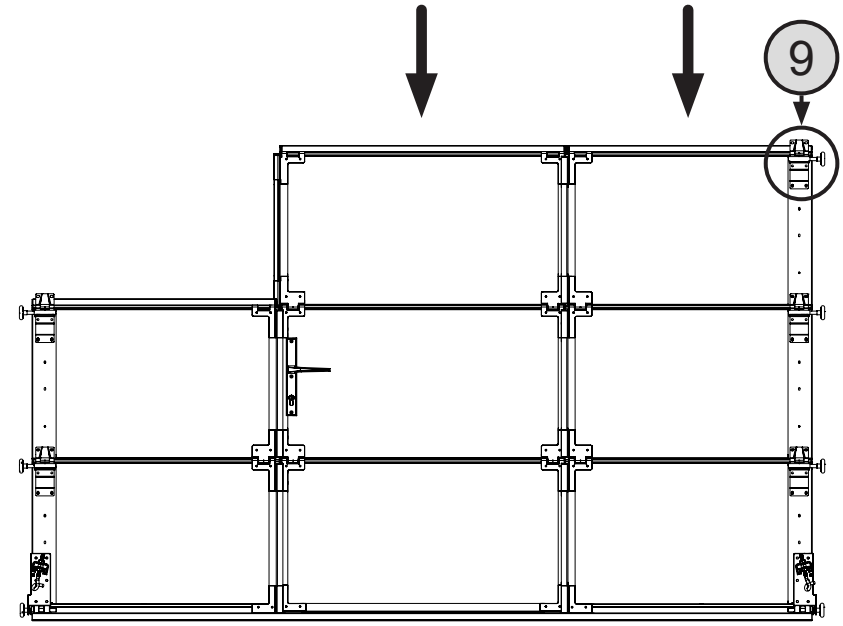
9

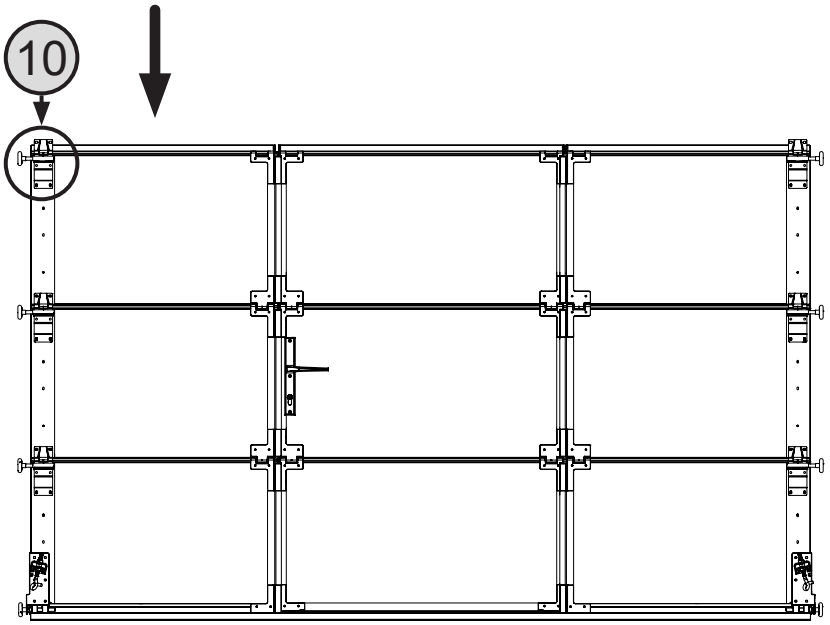
10

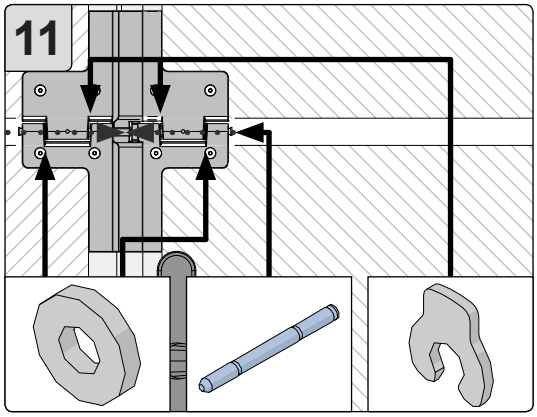
11

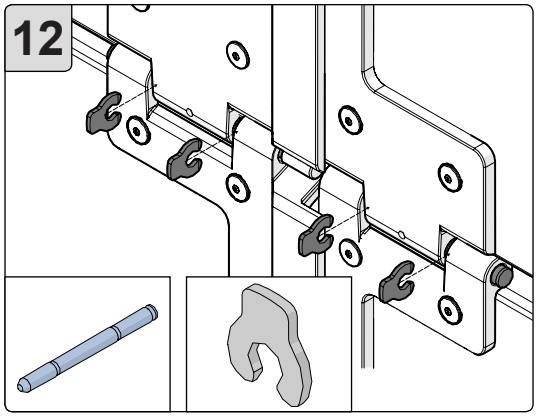
12

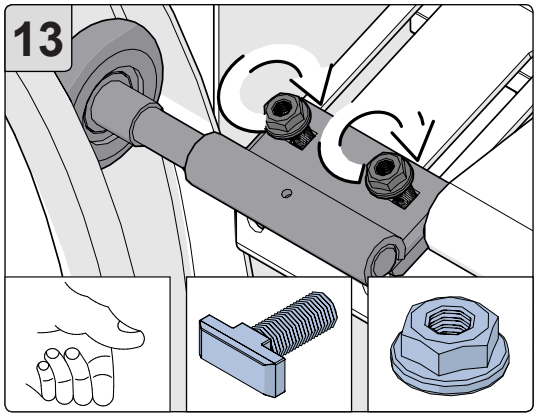
13

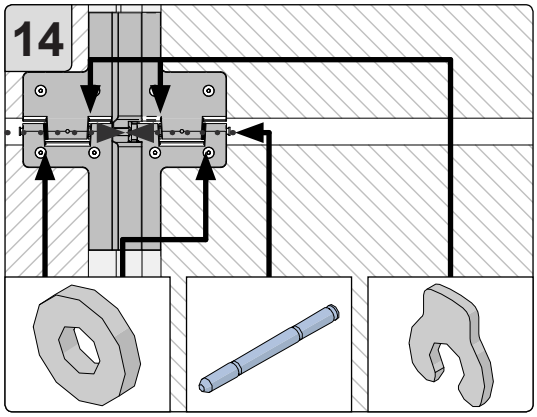
14

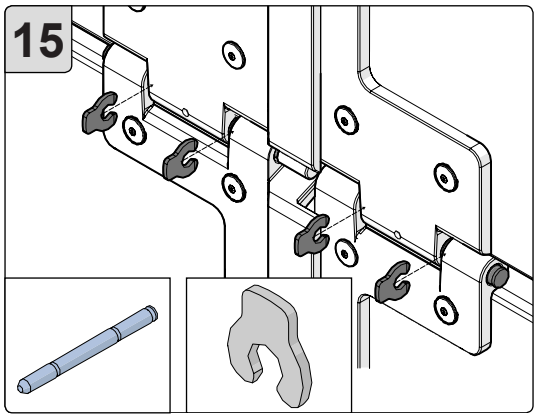
15

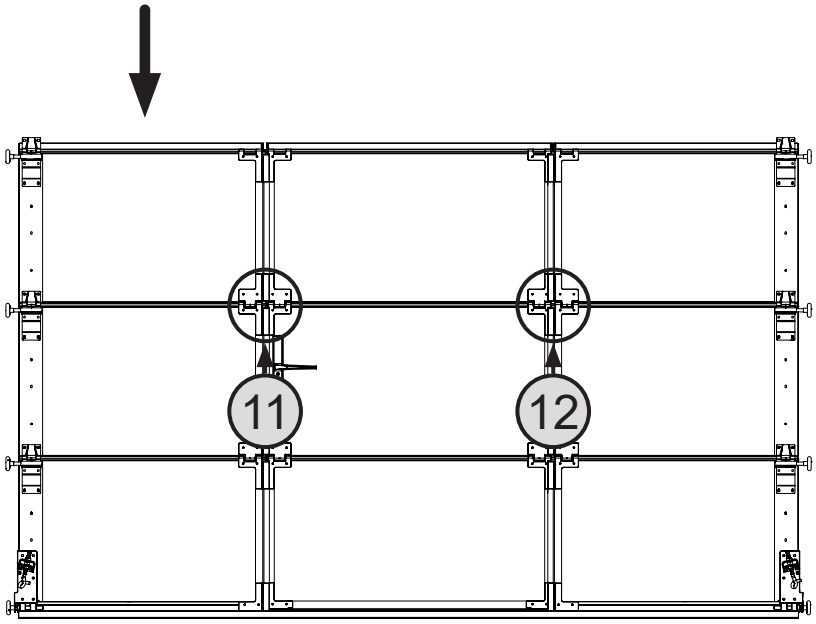
11
12

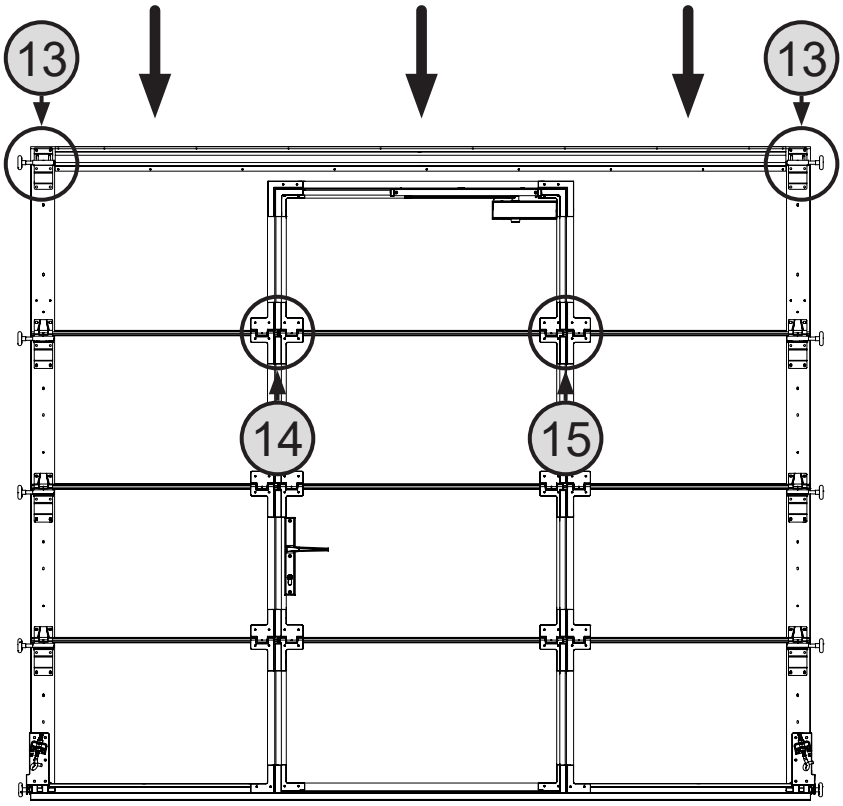
13
13
14
15

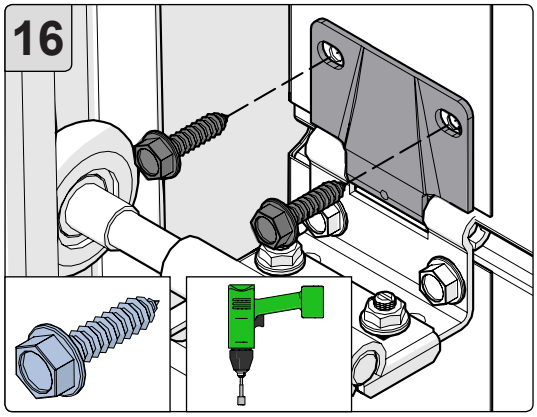
16

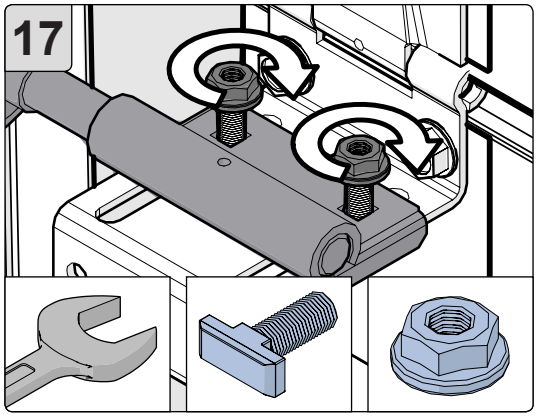
17

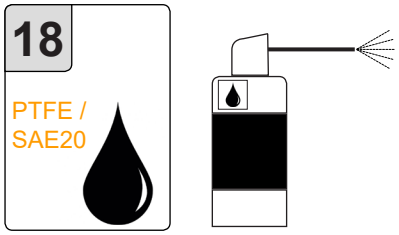
18
PTFE /
SAE20

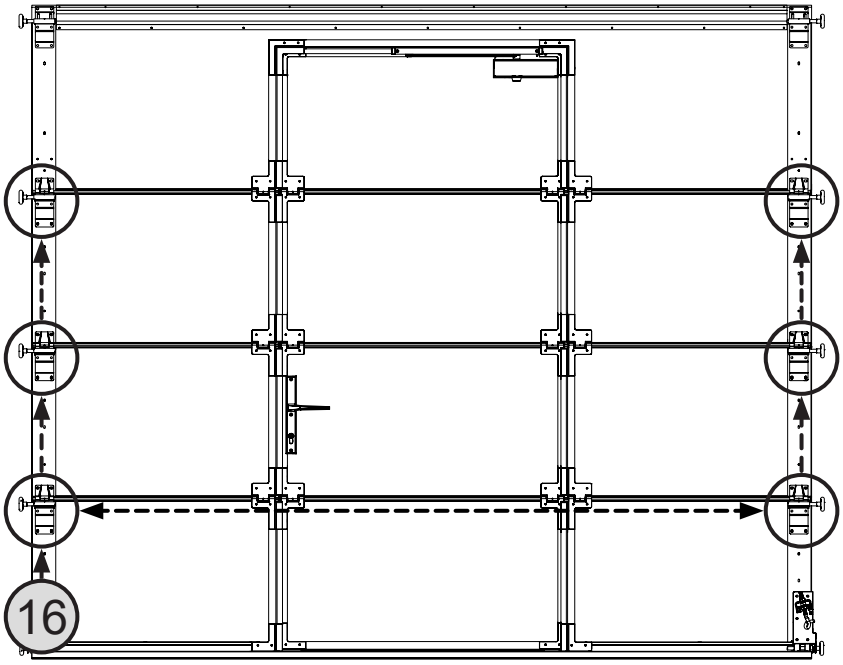
16

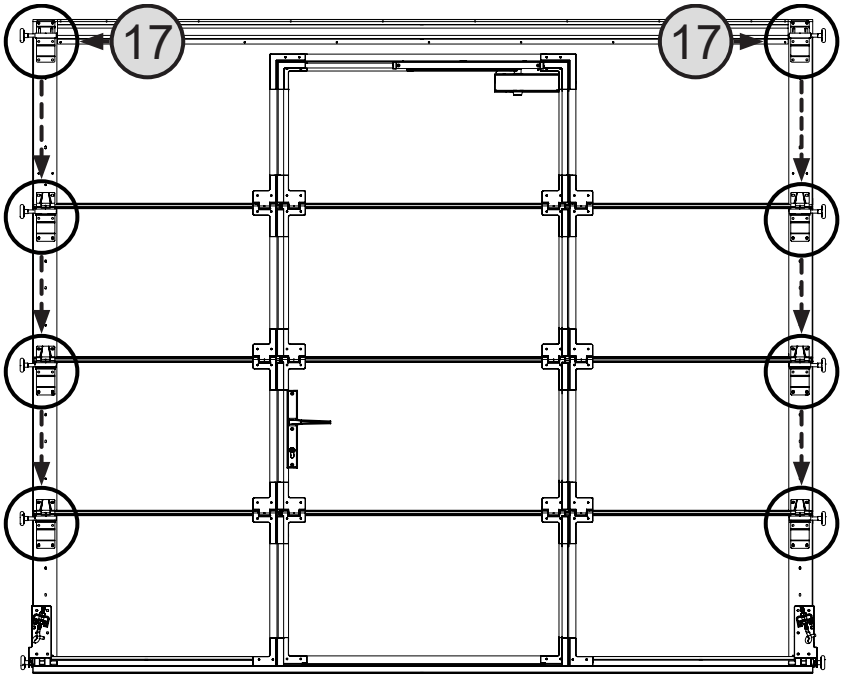
17
17

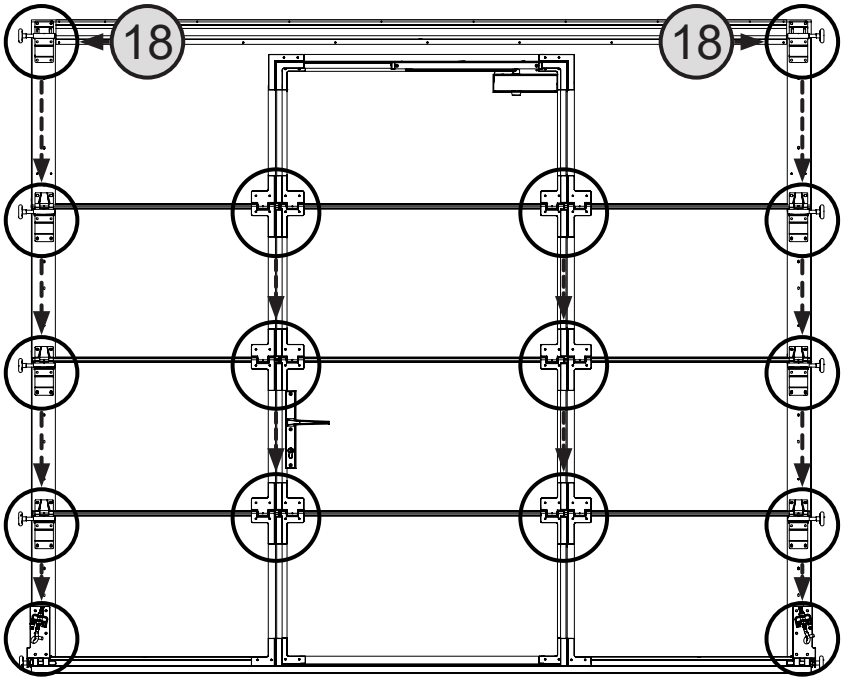
18
18

Option / Optie

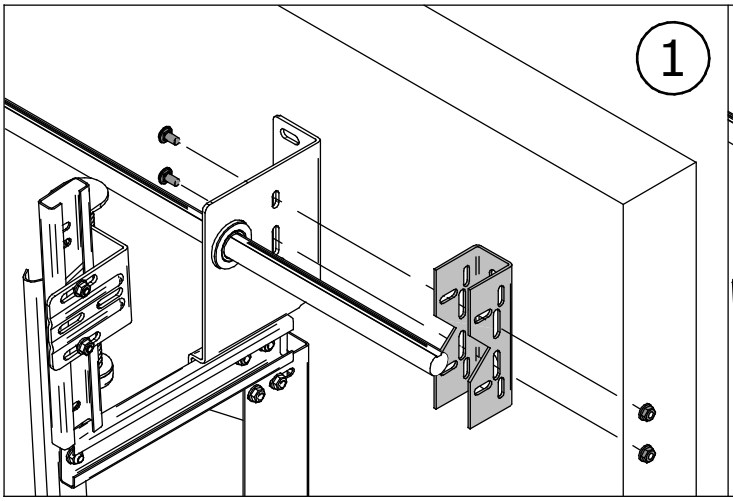

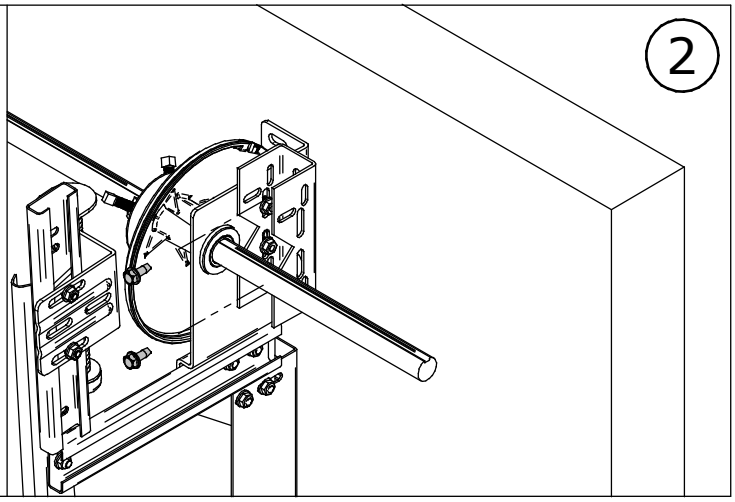

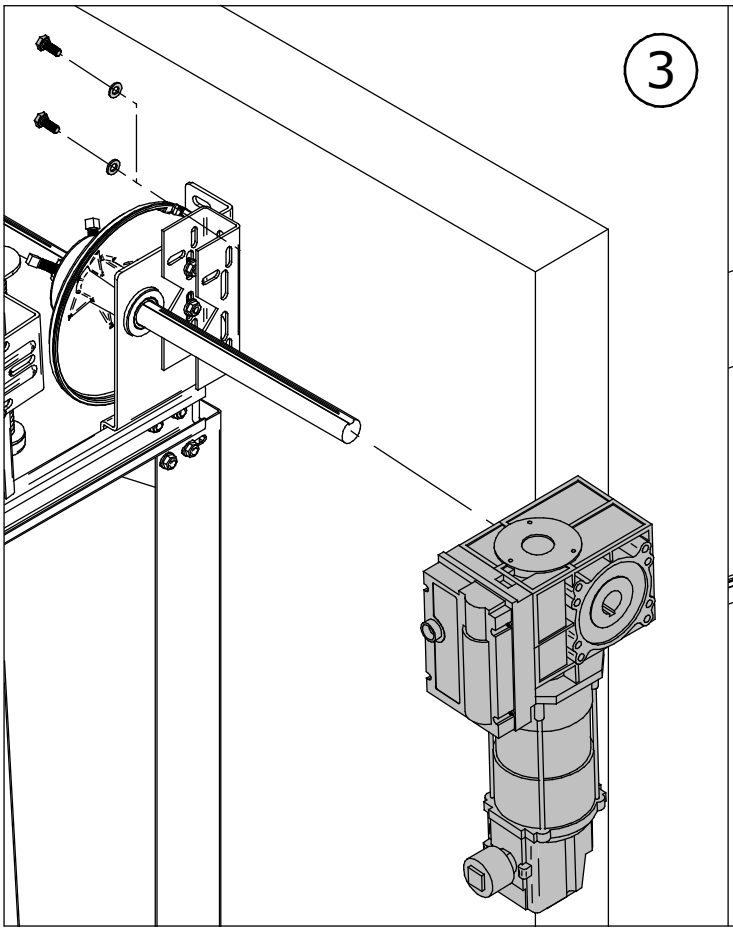

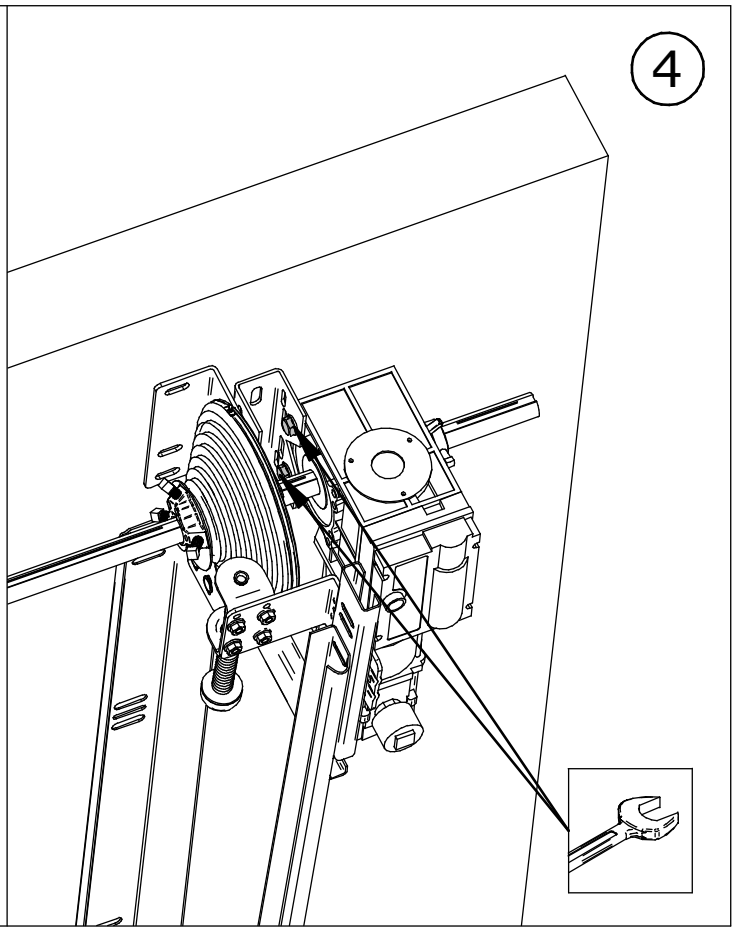

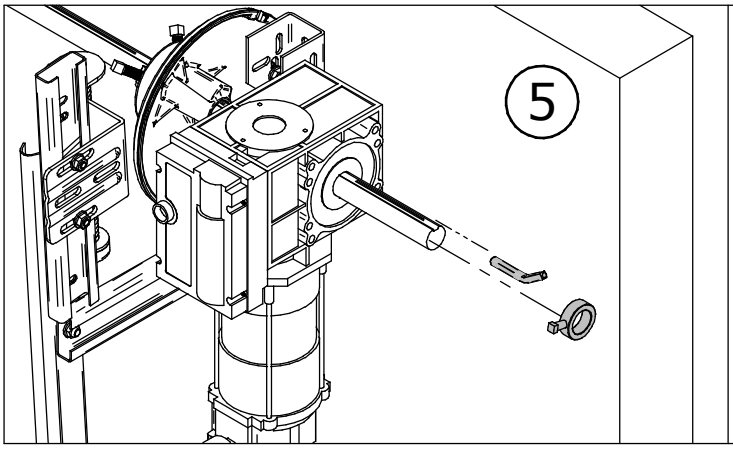

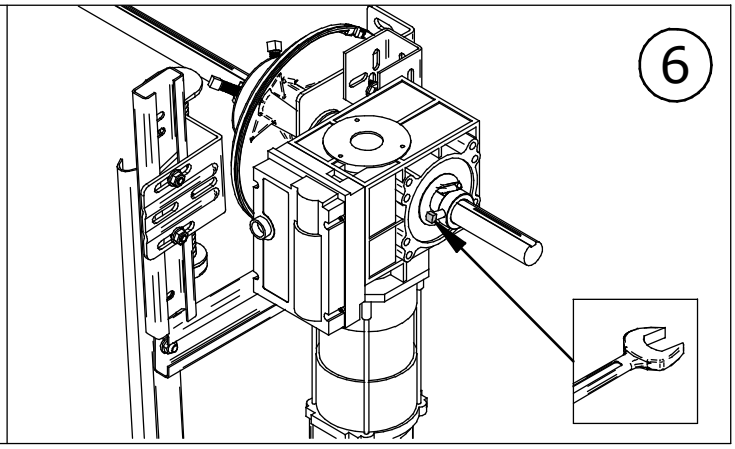

Option / Optie

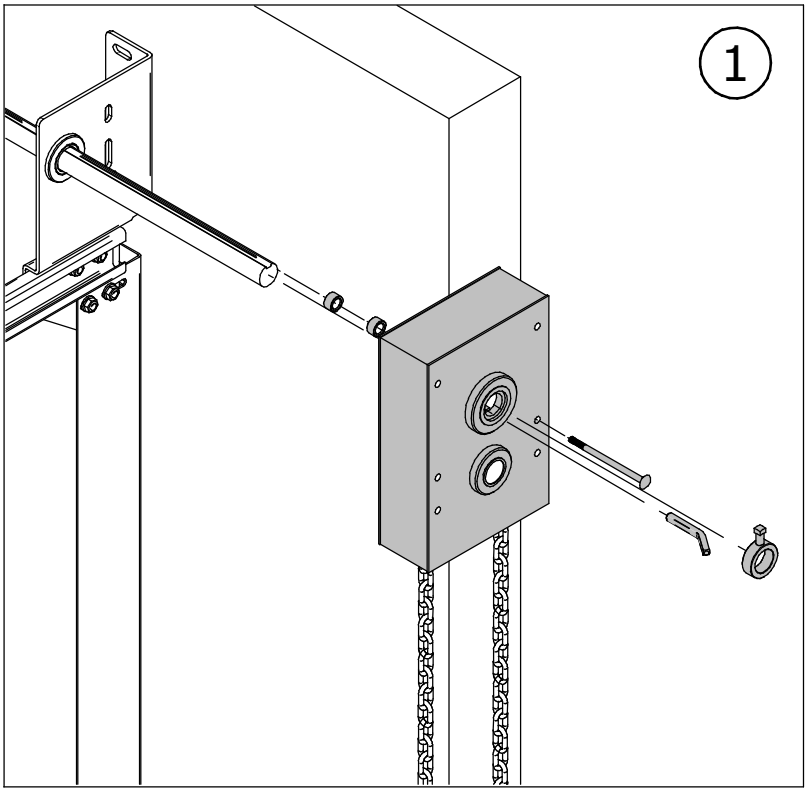

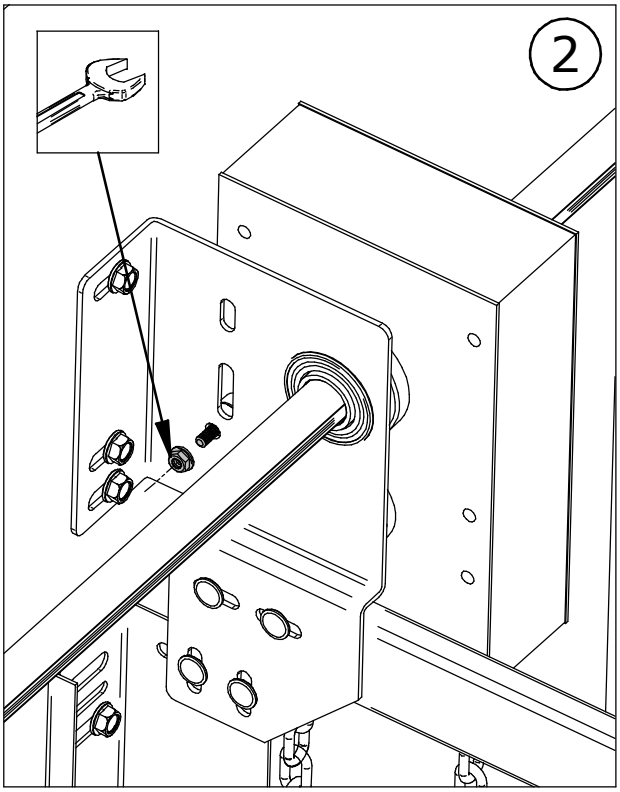

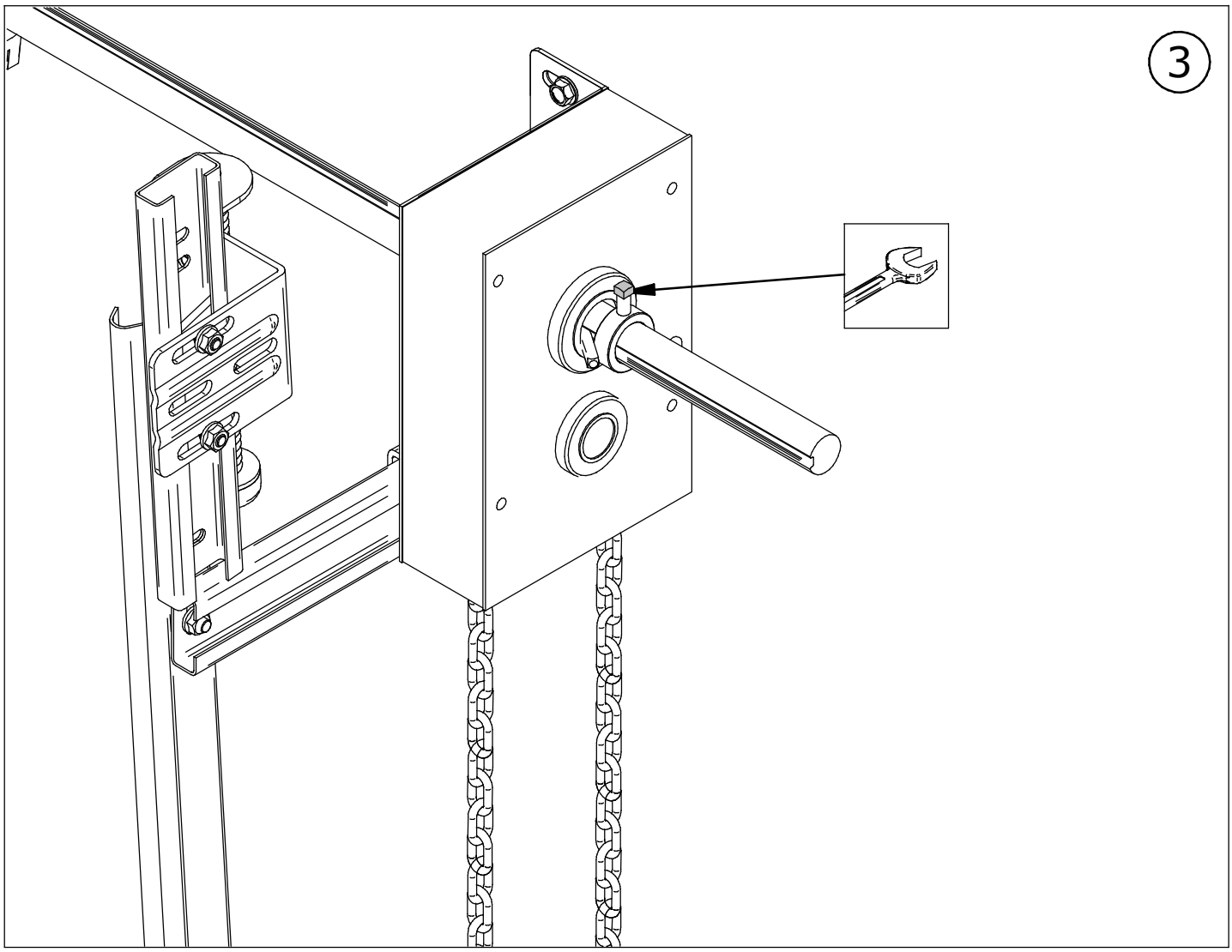

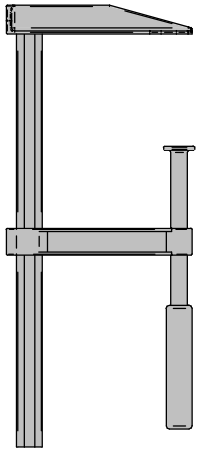

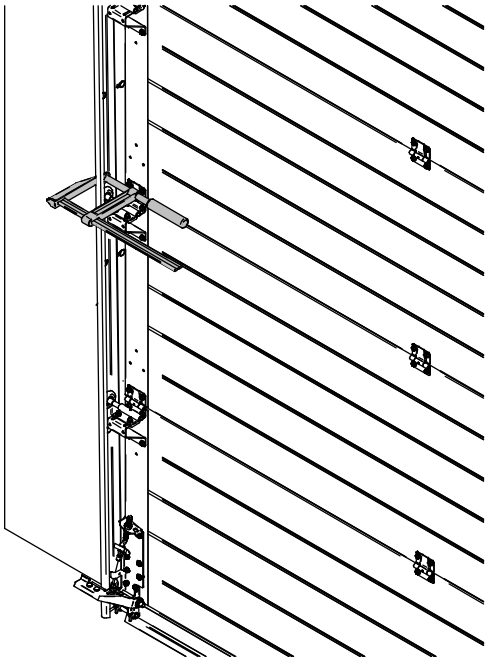

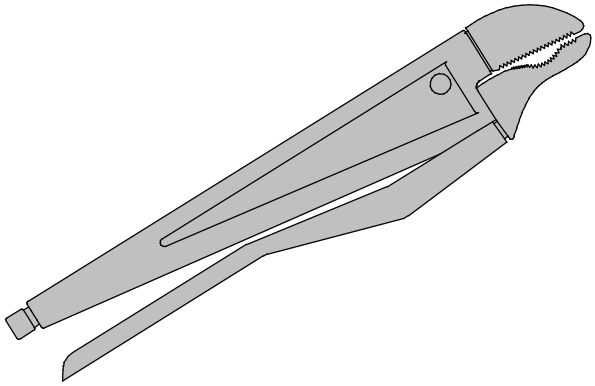

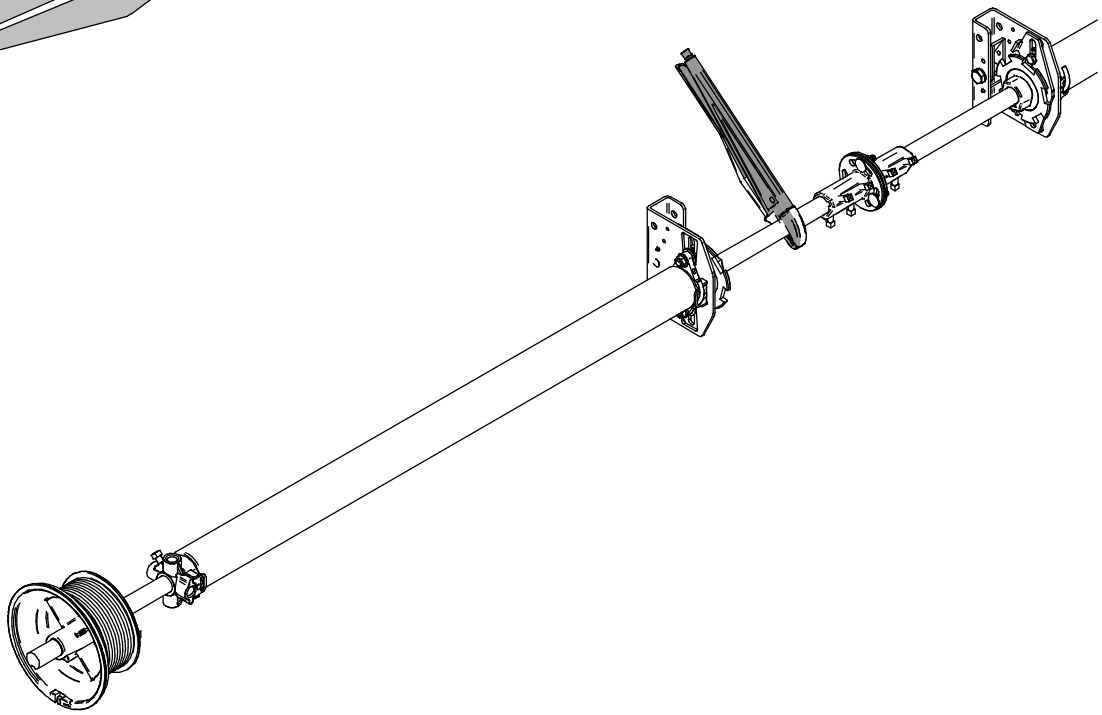

1

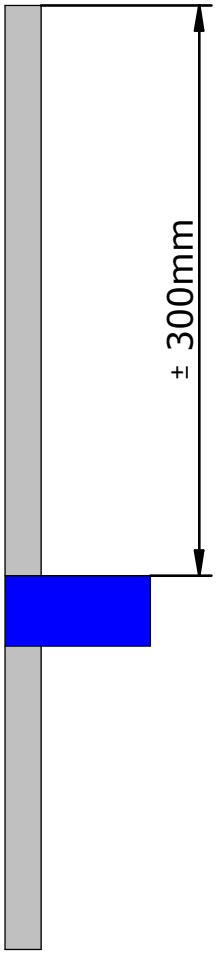

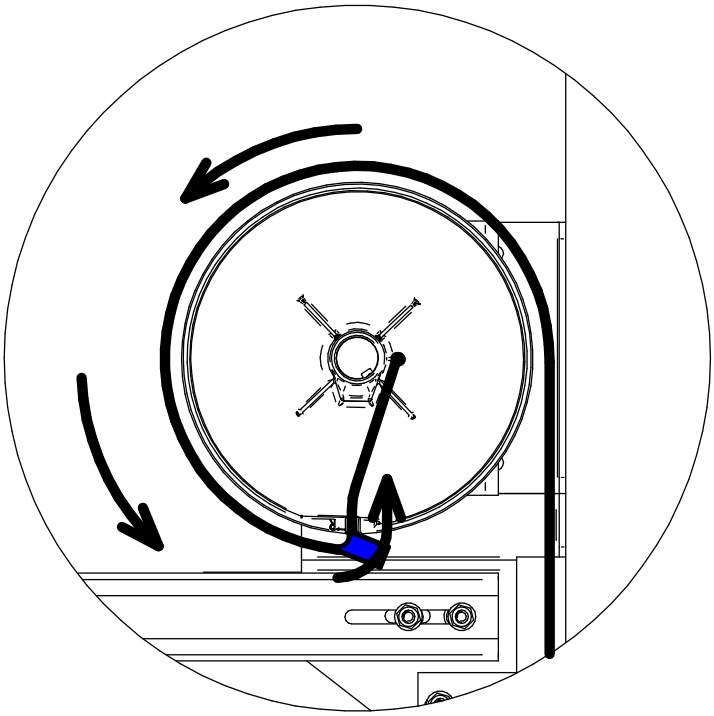

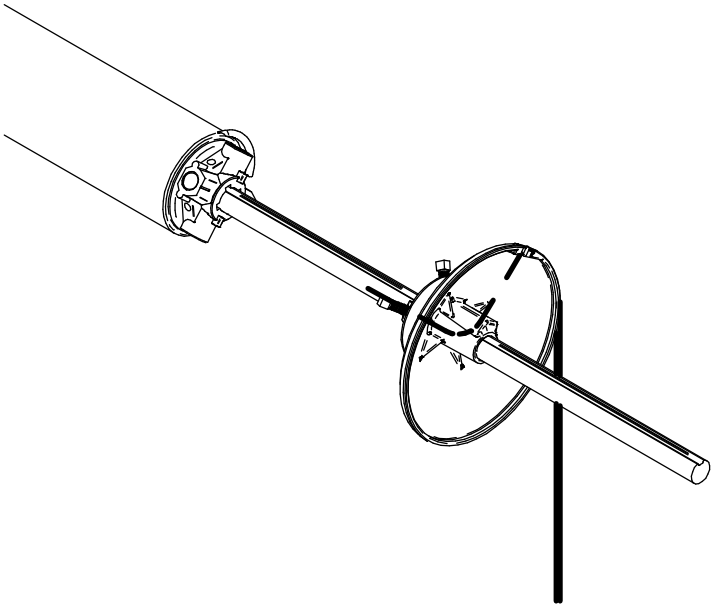

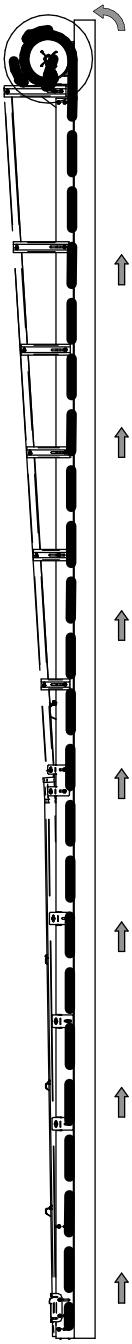

2

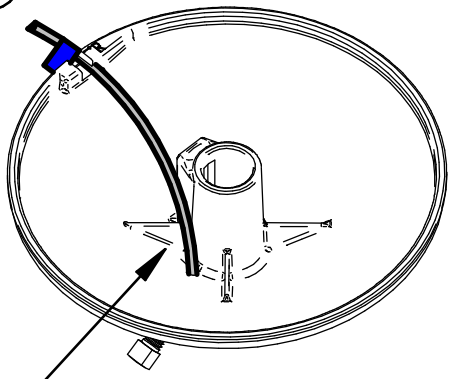

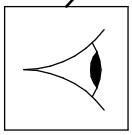

3

$\frac{1}{2}$ x Veiligheidswinding

$\frac{1}{2}$ x Sicherheitswikkelung

$\frac{1}{2}$ x Safety wind

$\frac{1}{2}$ x Tour de sécurité

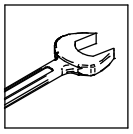

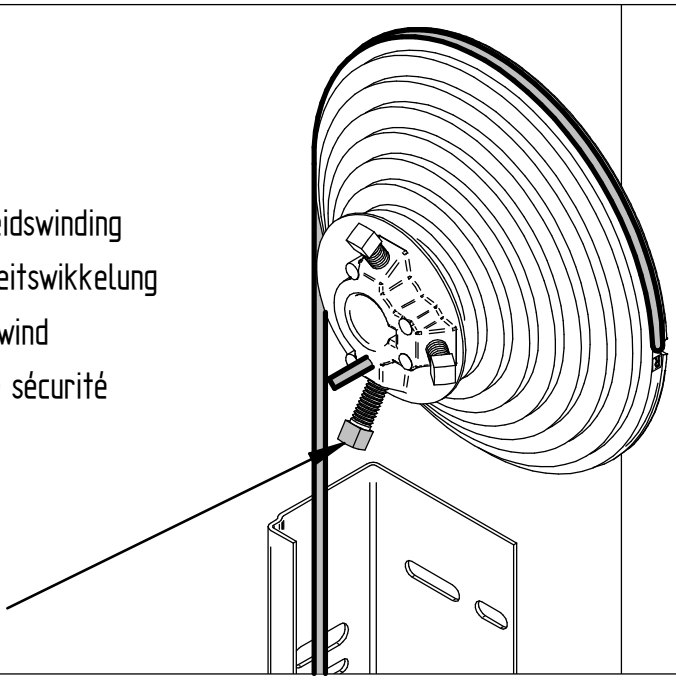

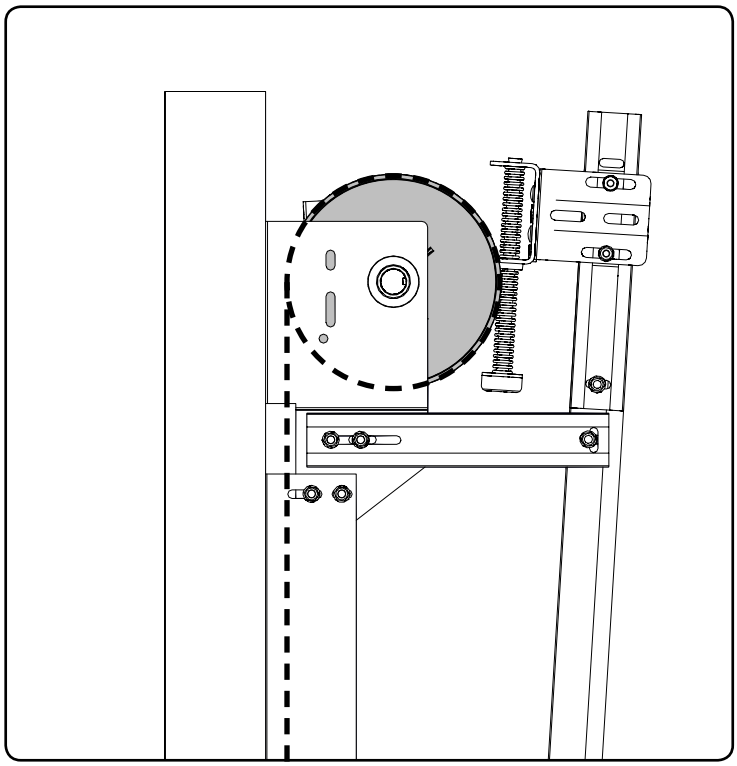

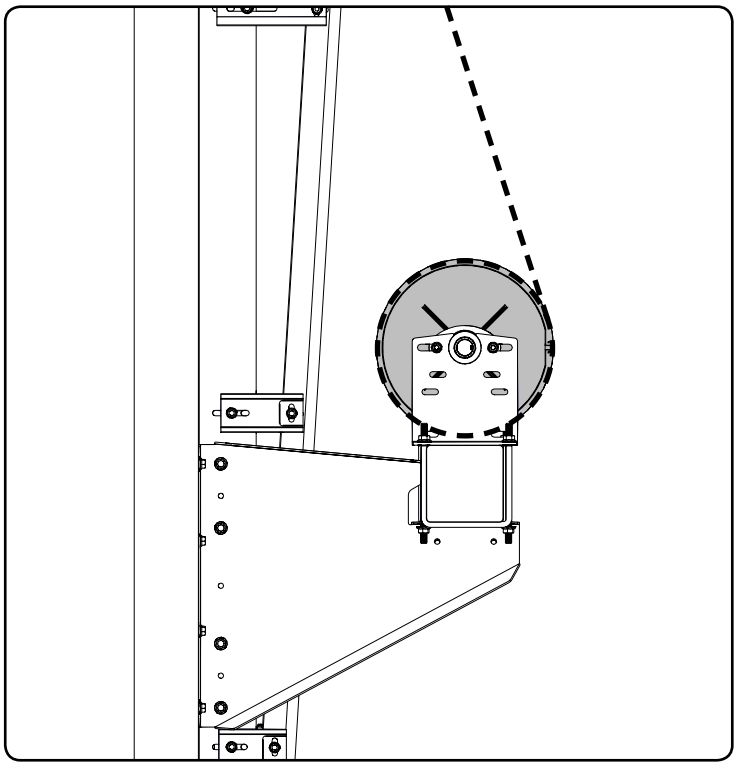

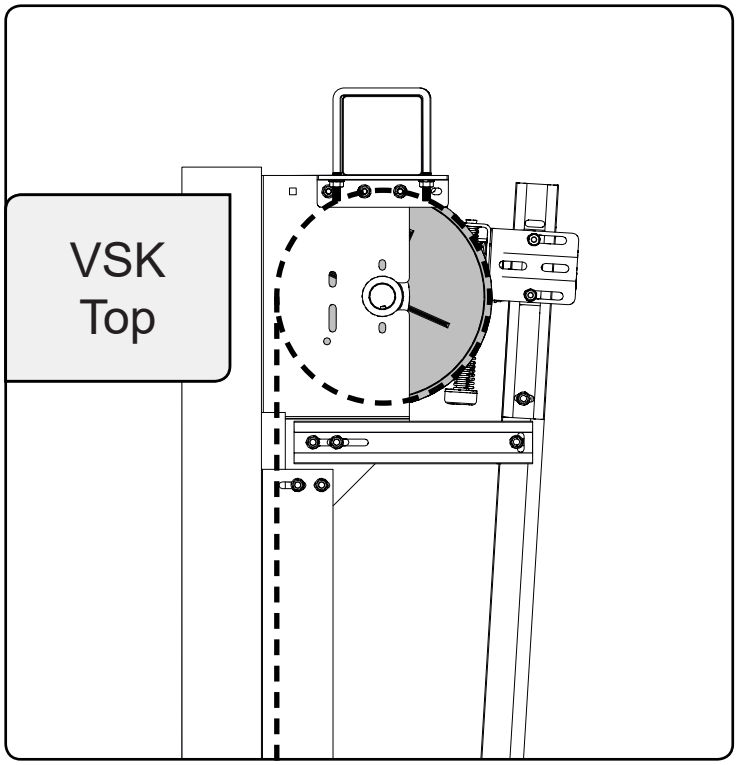
VSK
Top

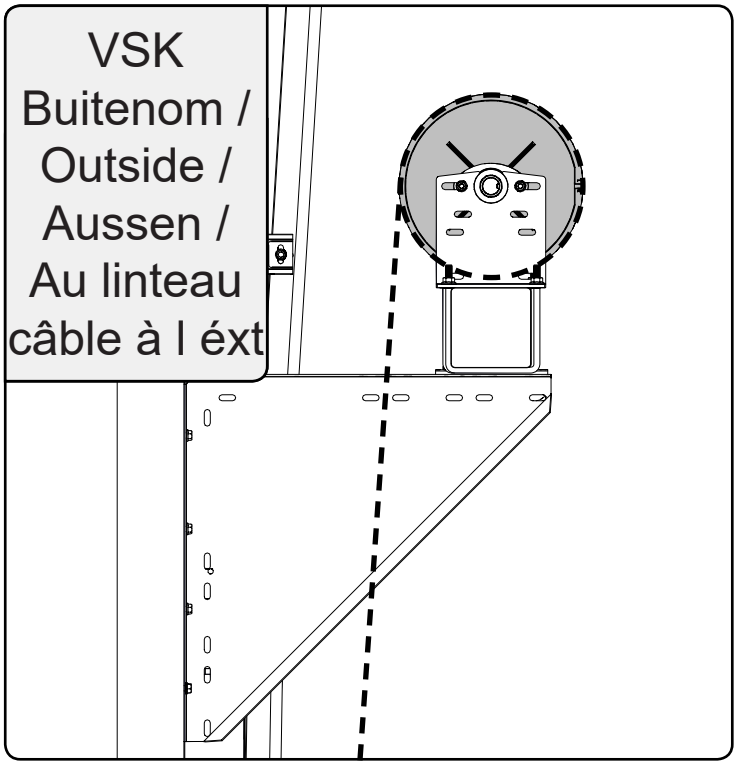
VSK
Buitenom /
Outside /
Aussen /
Au linteau
câble à l ext

Turns x 360°

PW 12 Bon Hardware Industrie

Pitch	Hilift
0	0

E

Klant

Klant referentie:

Transport

Aant	Deurtype	DMB	DMH	Secties	Velden	Beslag	Gewicht	Turns
			x					11.4

Aant	Eenheid	Art. nr.	Artikel omschrijving	Doos	Lengte	Verpakt	Controle
1	-		Springs Left 6,00x51x950 Powdercoated			☐	☐
1	-		Springs Right 6,00x51x950 Powdercoated			☐	☐

VEER / FEDER / SPRING / RESSORT < 152 mm

VEER / FEDER / SPRING / RESSORT < 67 mm

STAAL / STAHL / STEEL / ACIER 52

1

2

3

4

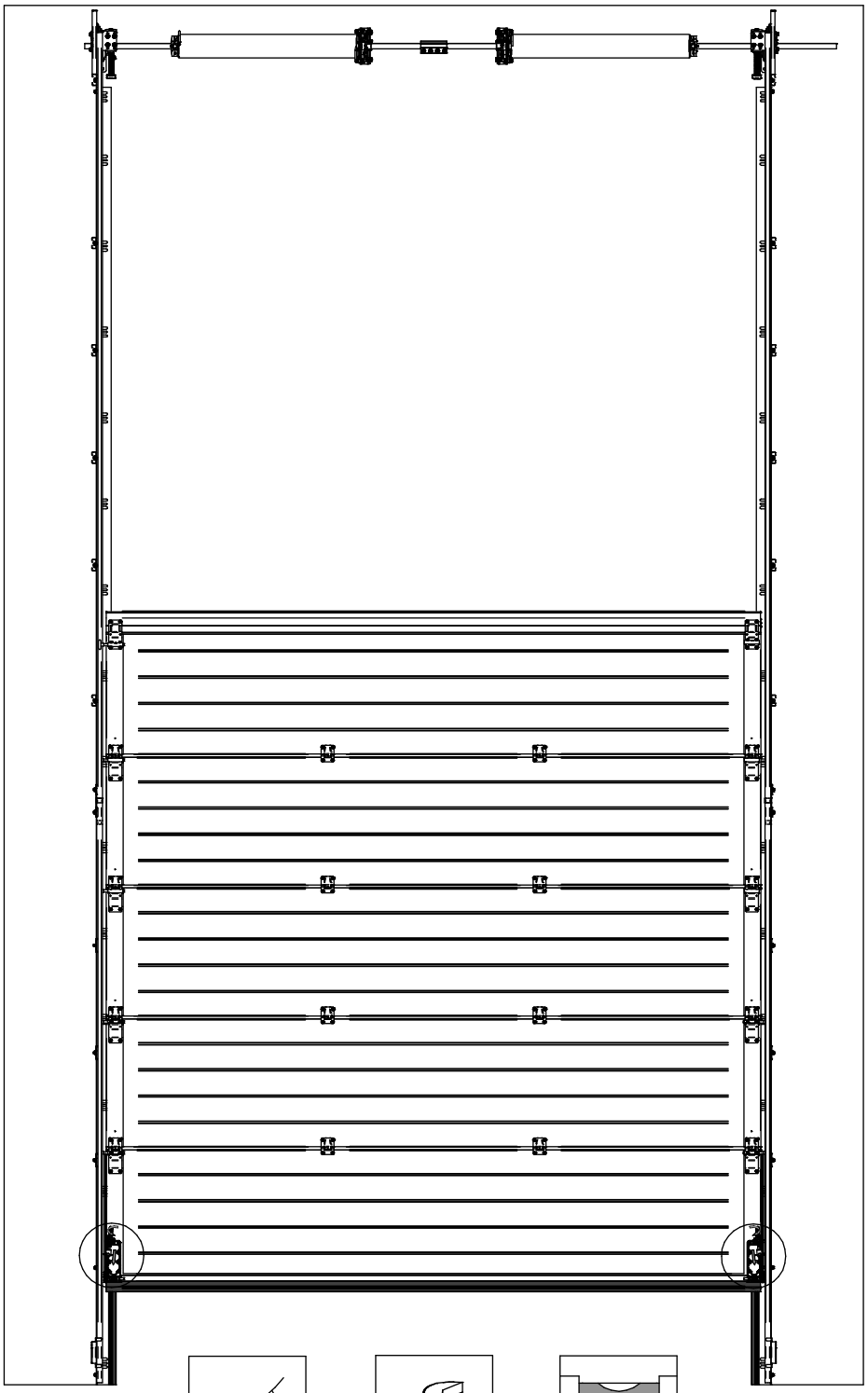

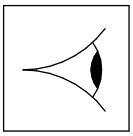

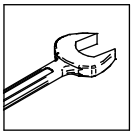

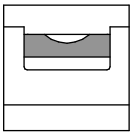

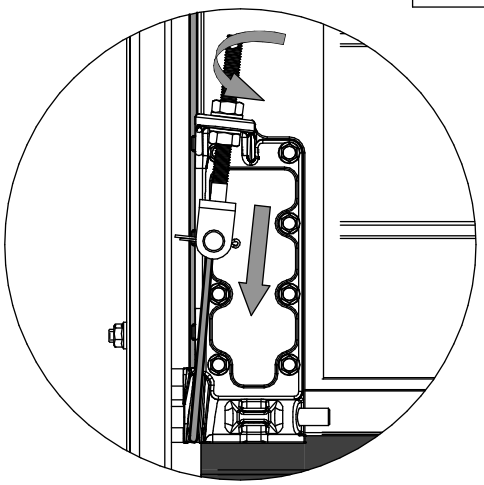

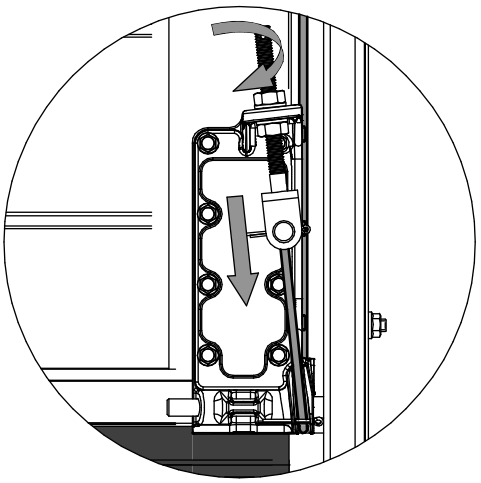

Option / Optie

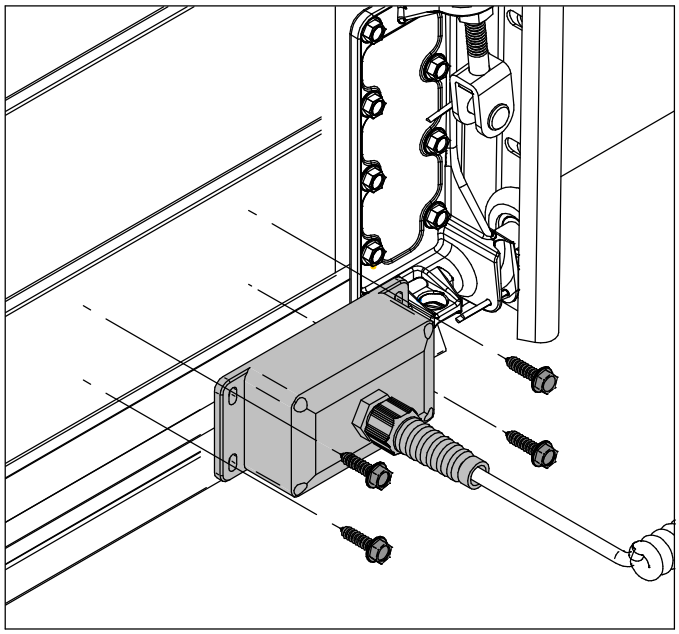

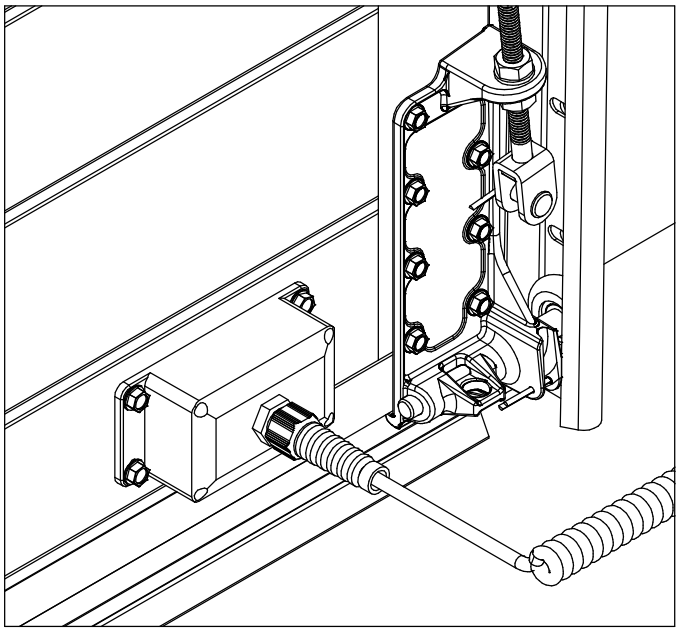

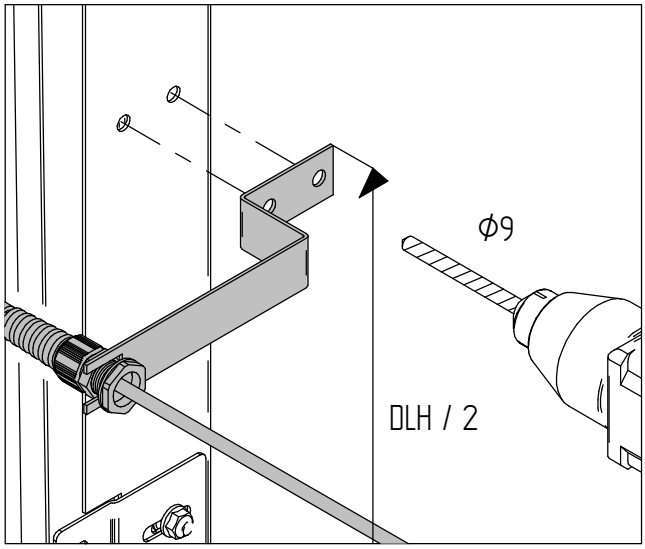

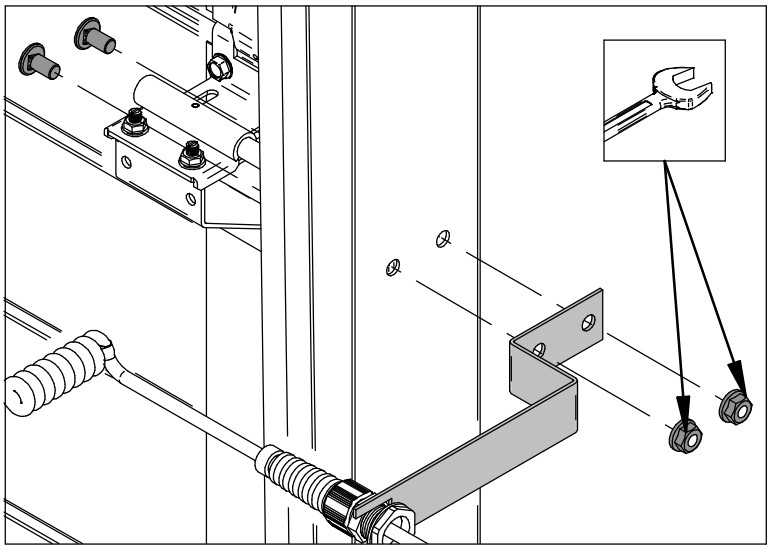

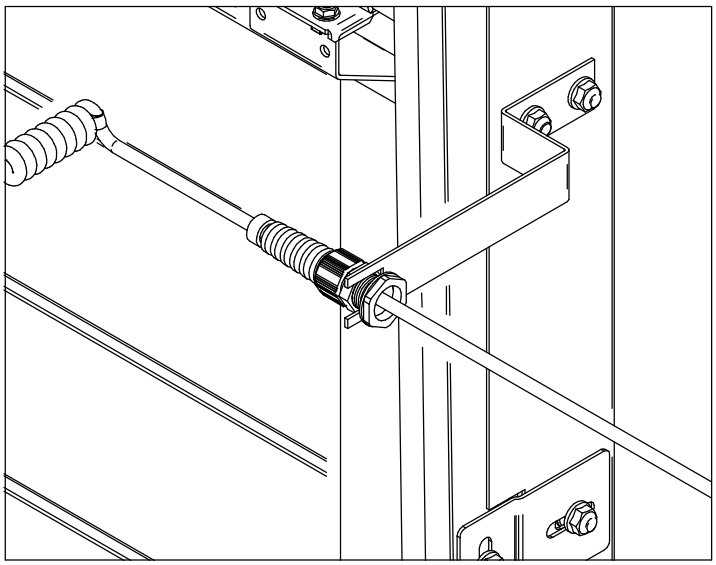

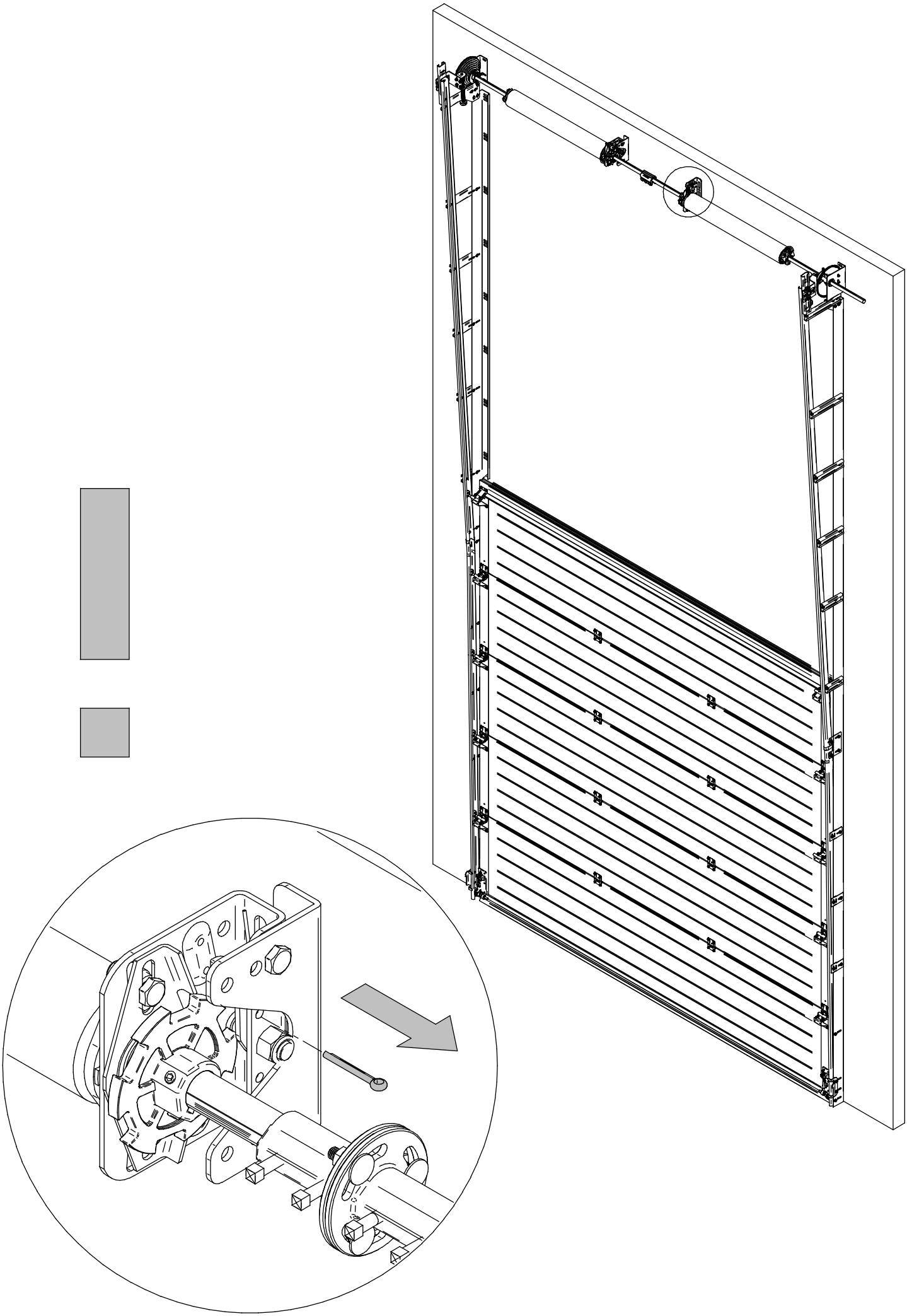

Option / Optie

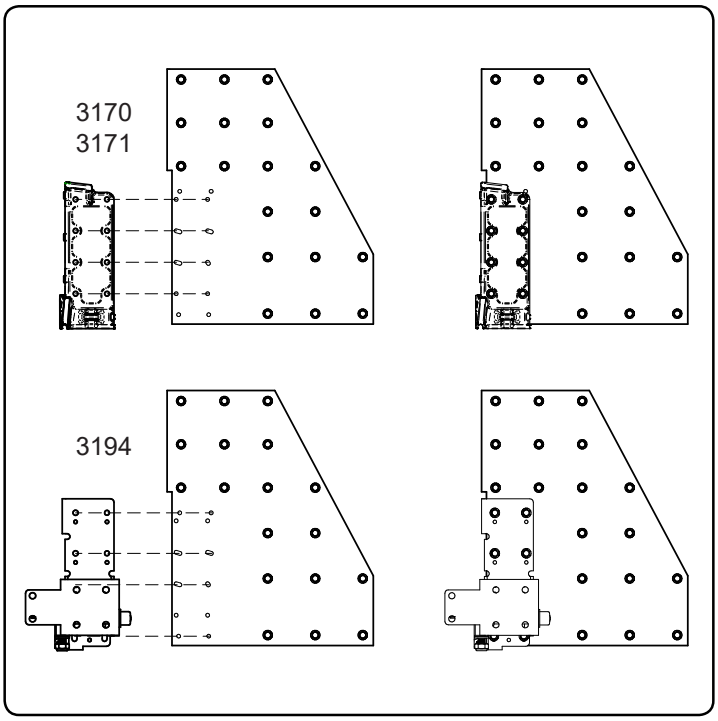

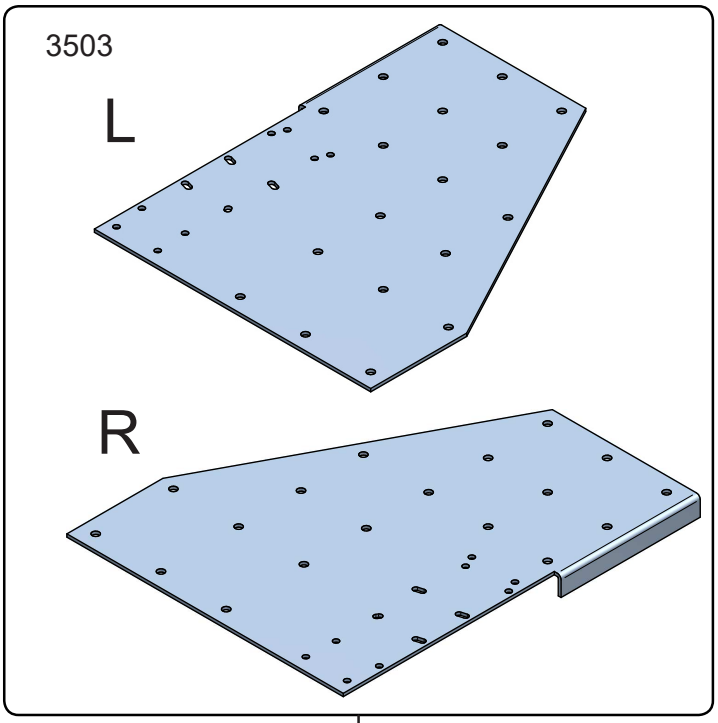

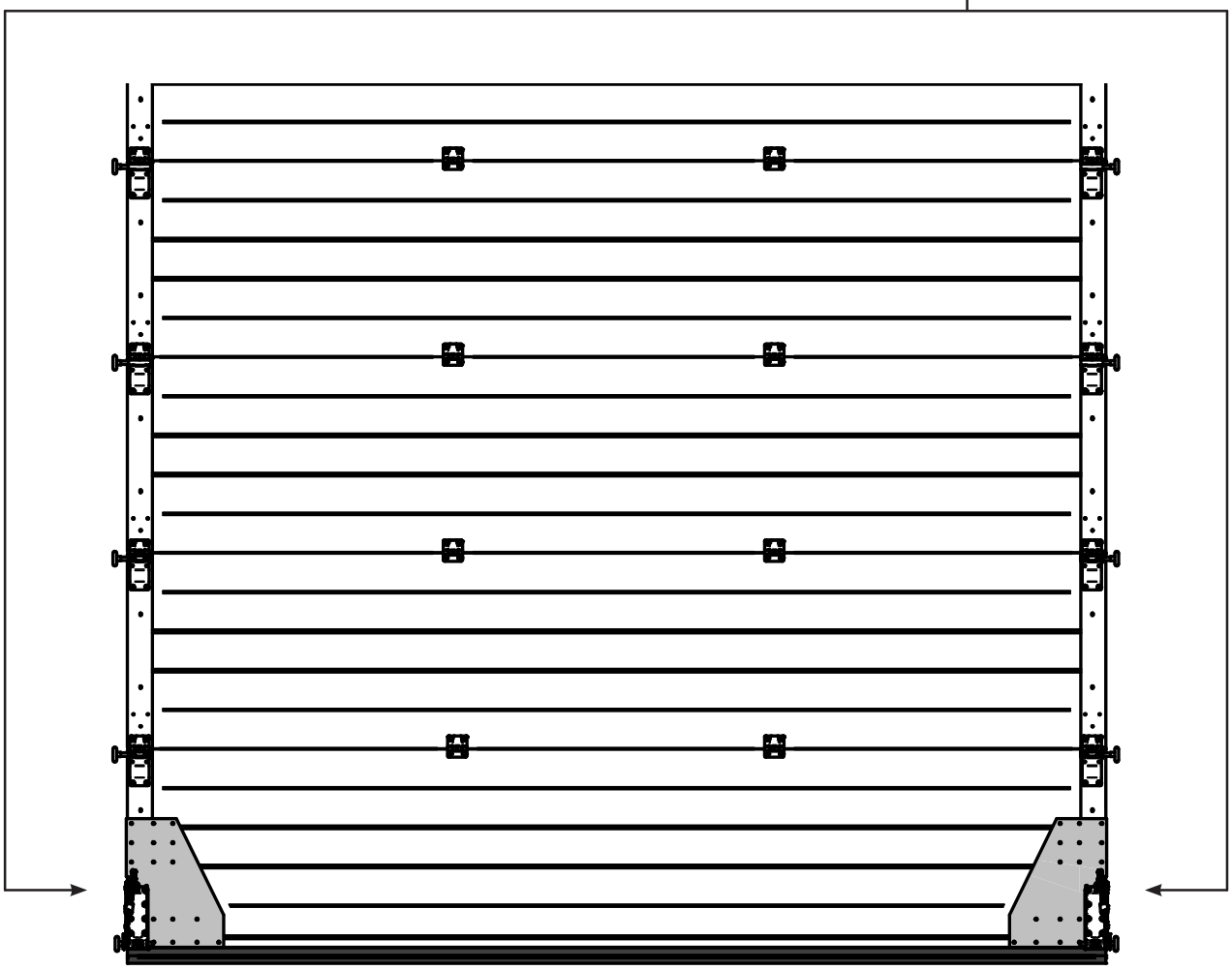

Option / Optie

3639

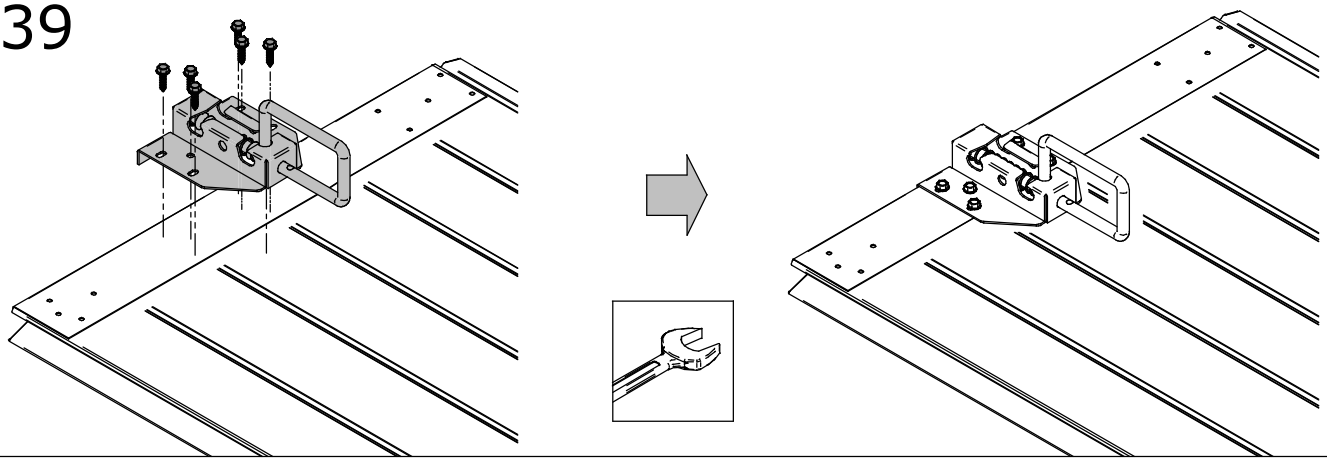

3640

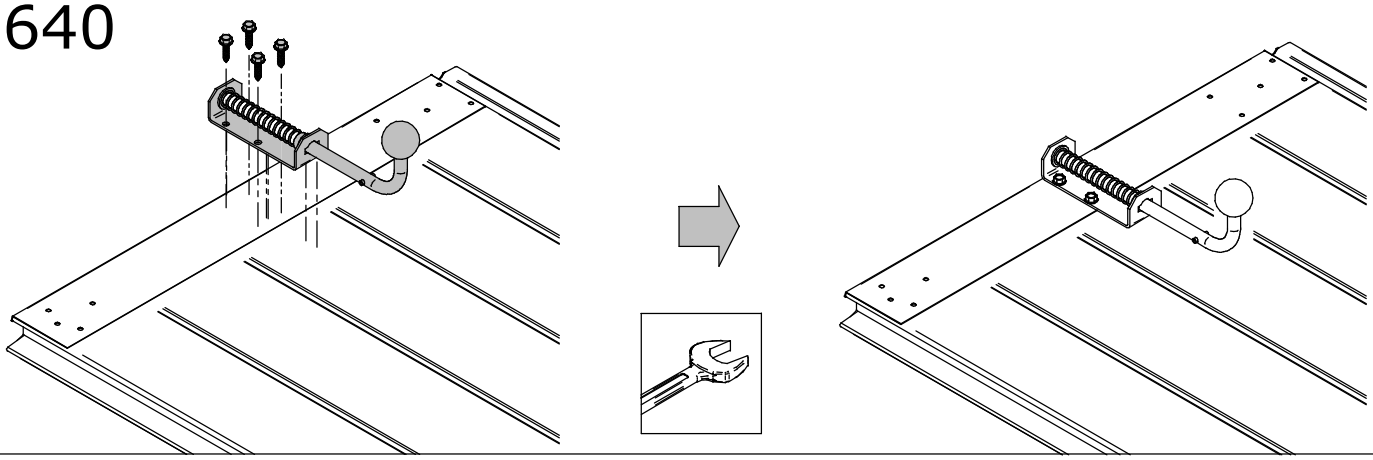

3850

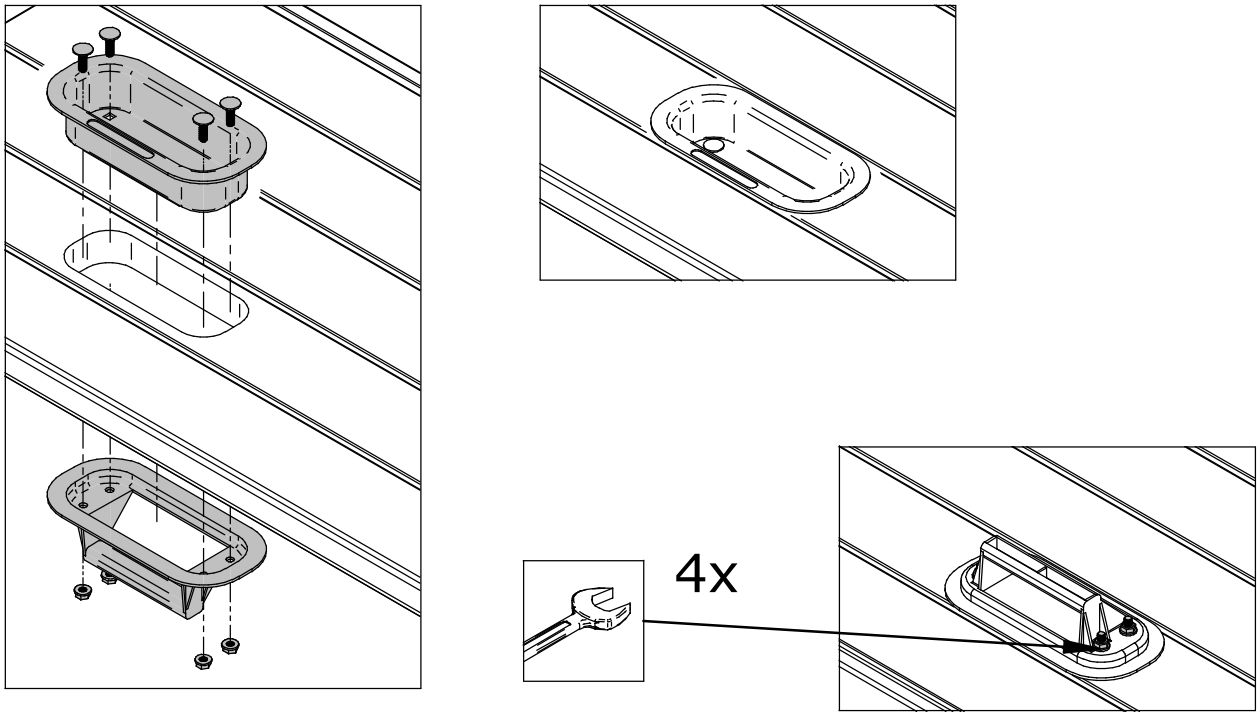

Option / Optie SCD

Parts

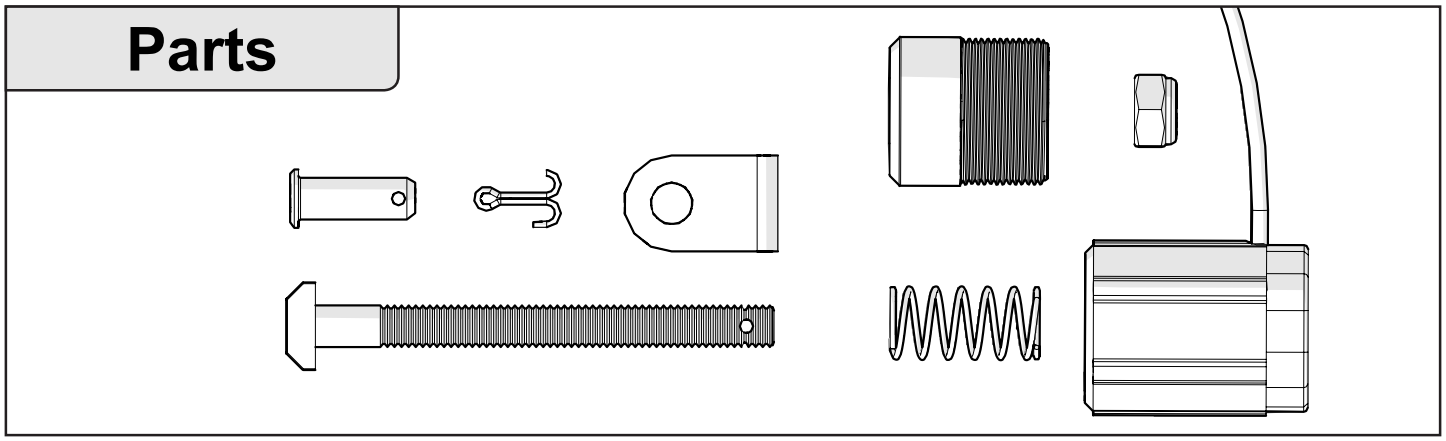

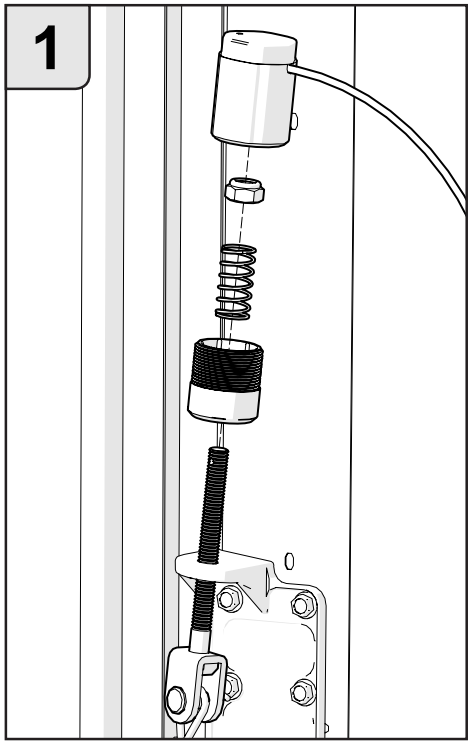

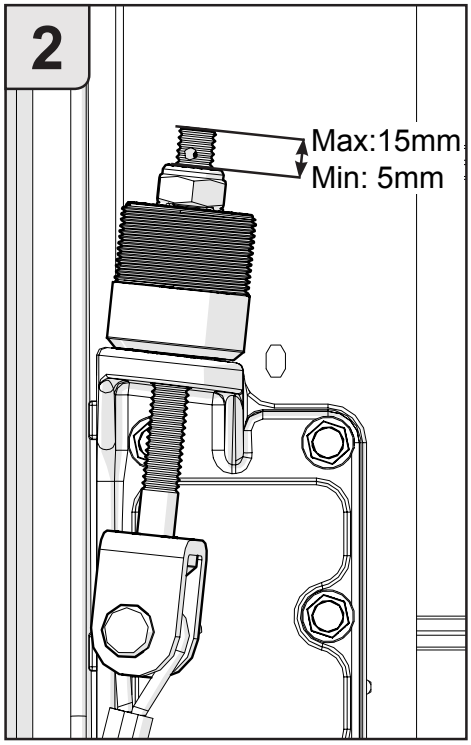

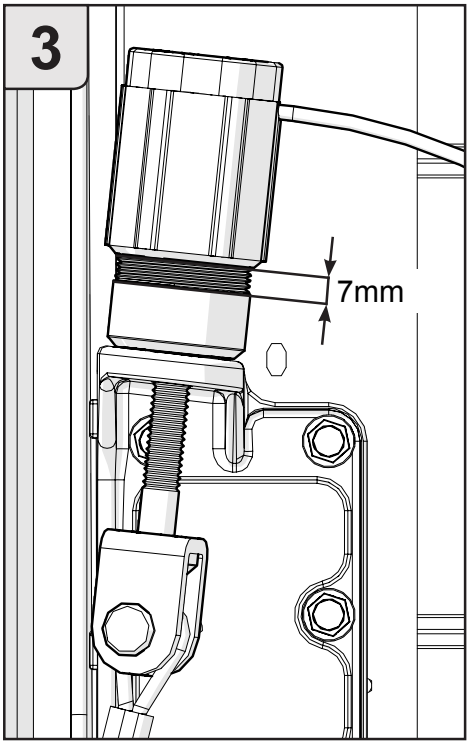

Check

NC-Switch

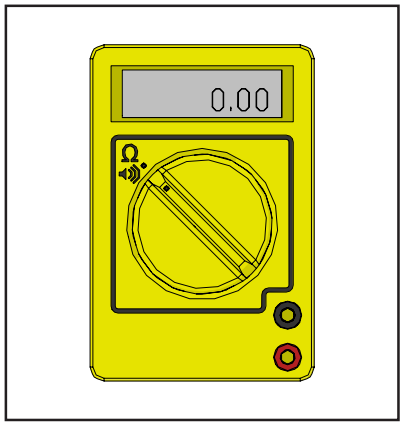

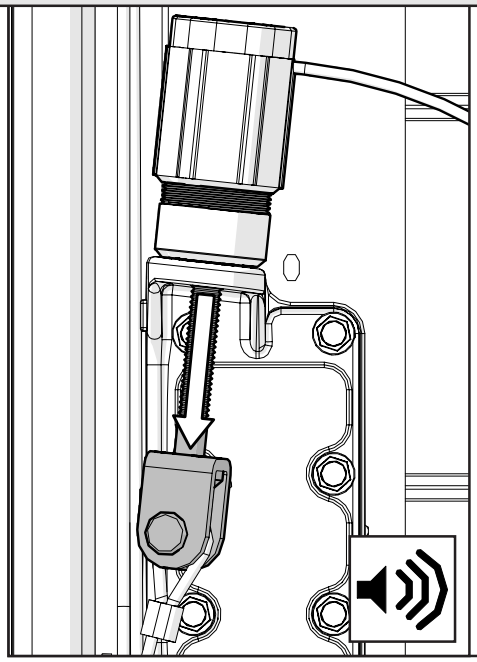

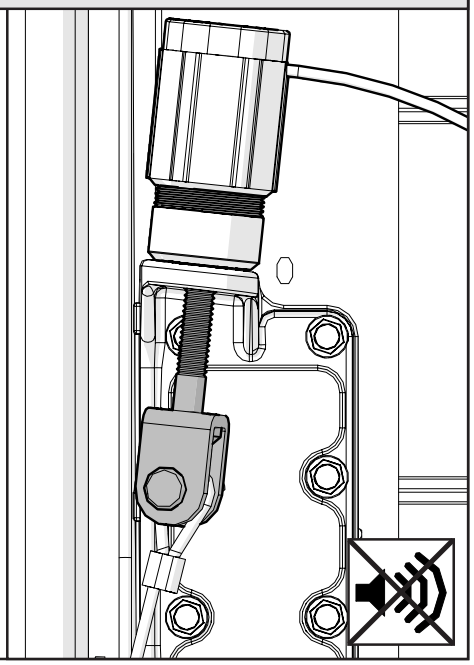

Option / Optie

NL: Lichtlijst **EN**: Light curtain **DE**: Lichtgitter **FR**: Barrières immatérielles de sécurité

NL: Montagehandleiding Lichtlijst NS/HS/VS
EN: Assembly manual Light curtain NL/HL/VL
DE: Montageanleitung Lichtgitter NS/HS/VS
FR: Manuel de montage Barrières immatérielles de sécurité LN/LH/LV

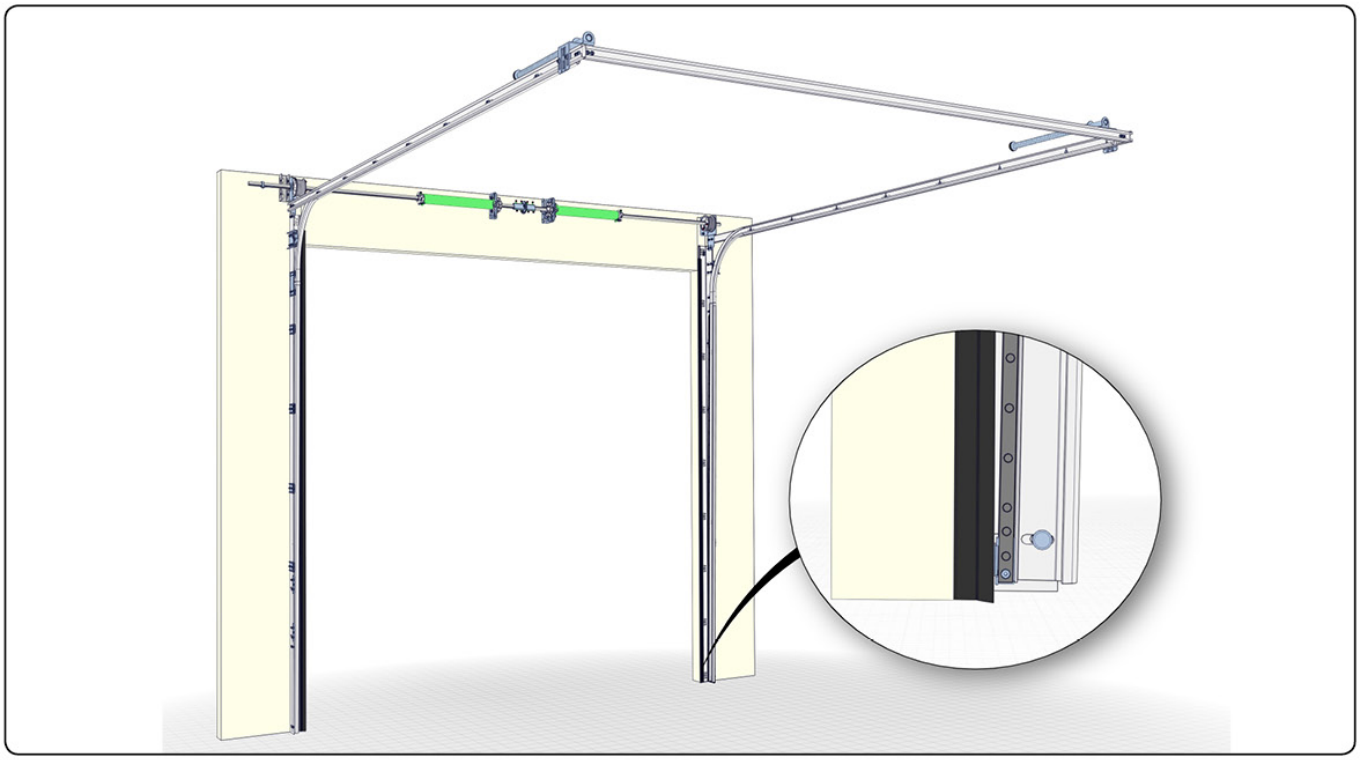

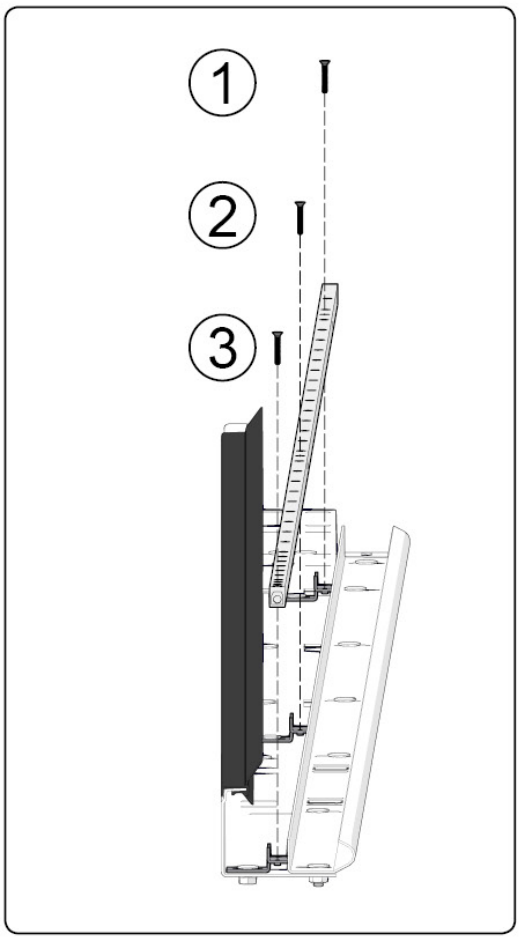

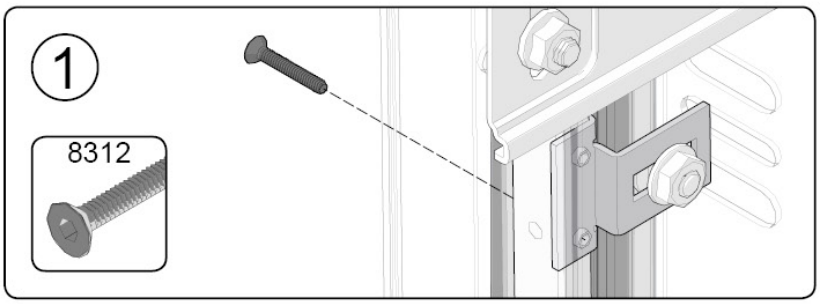

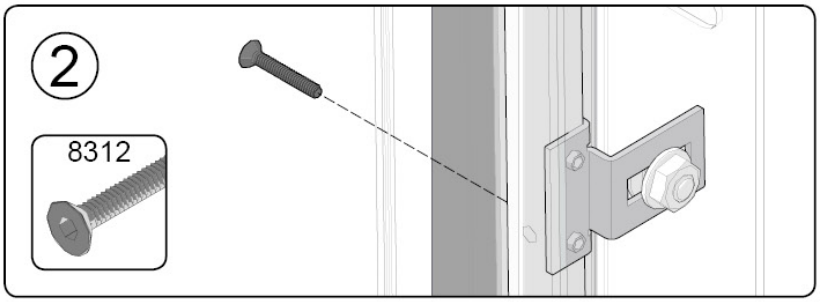

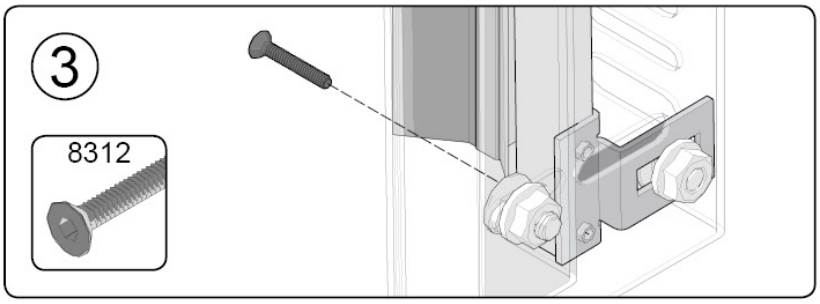

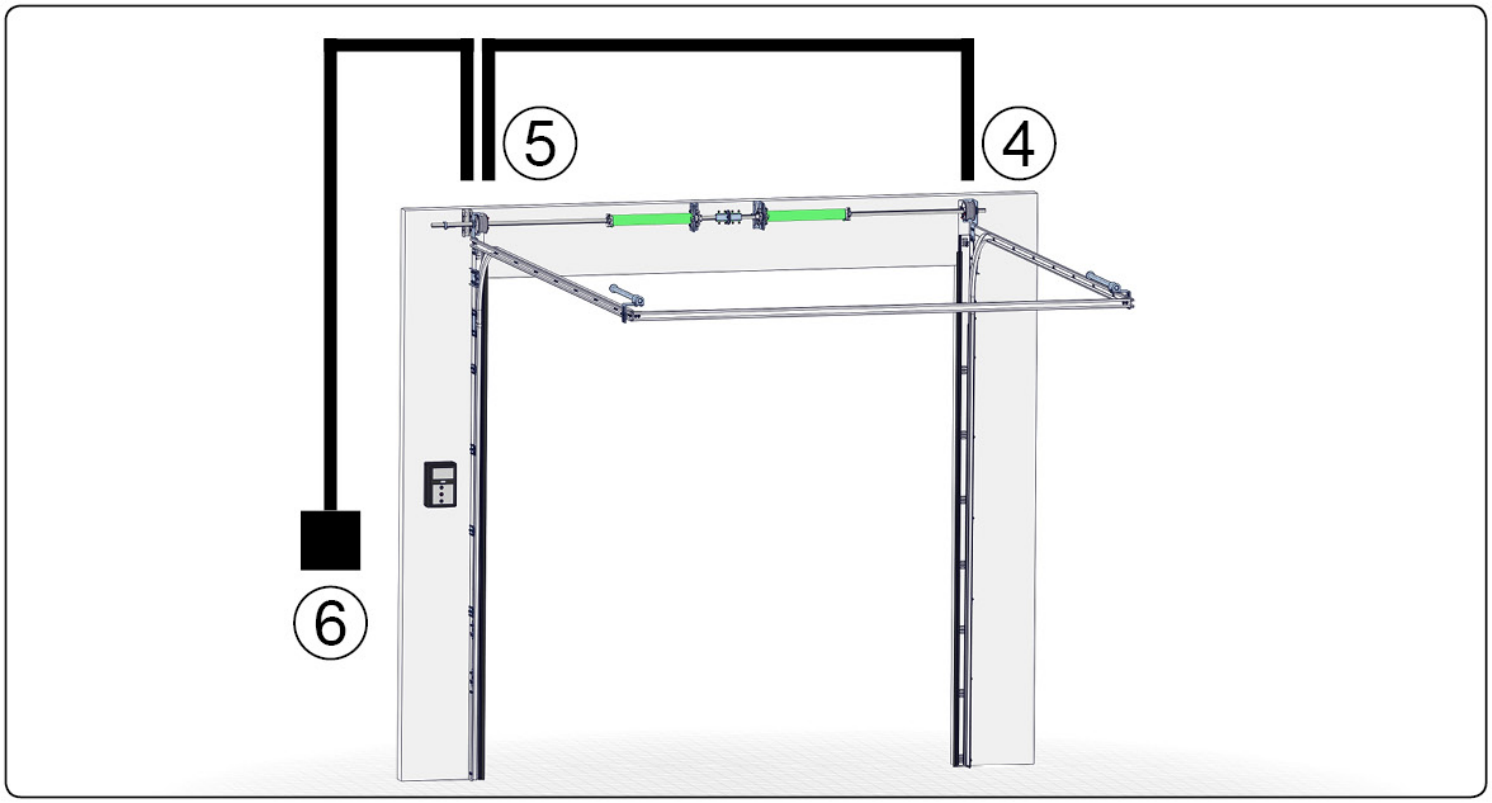
5
4
6

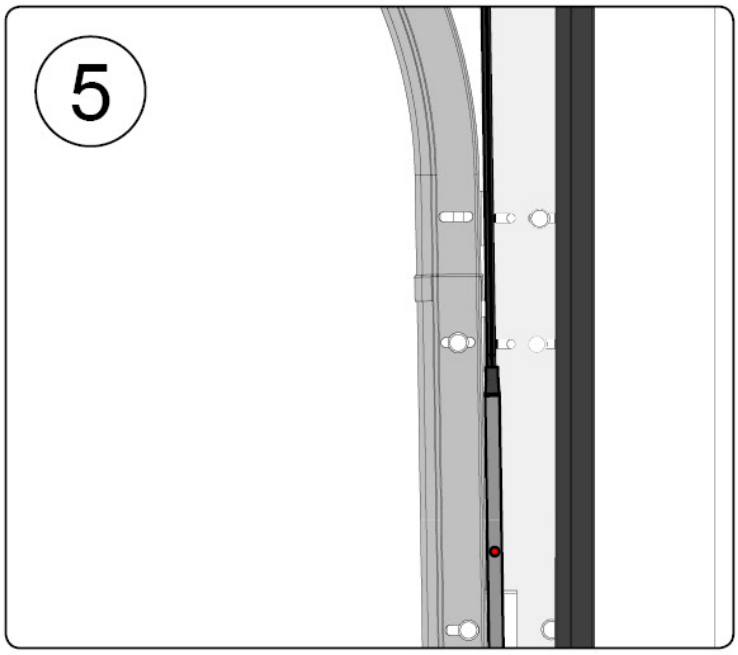
5

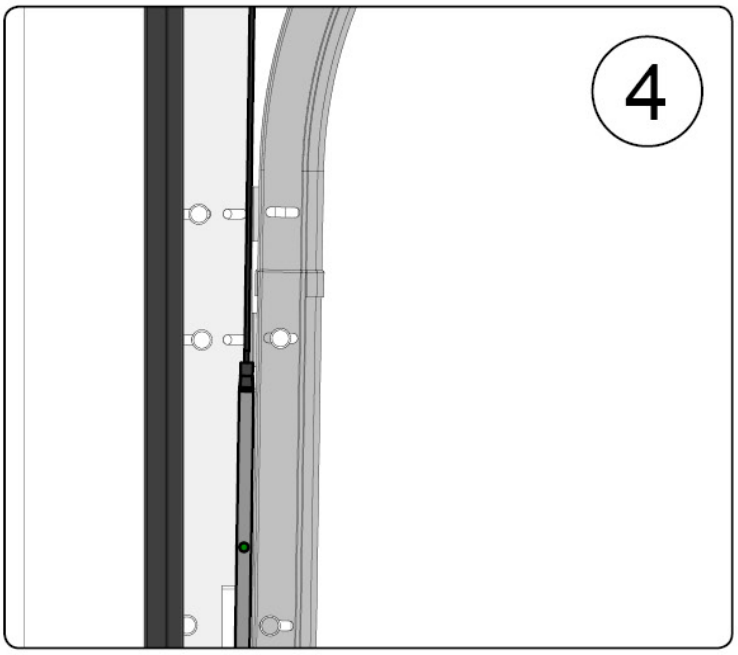
4

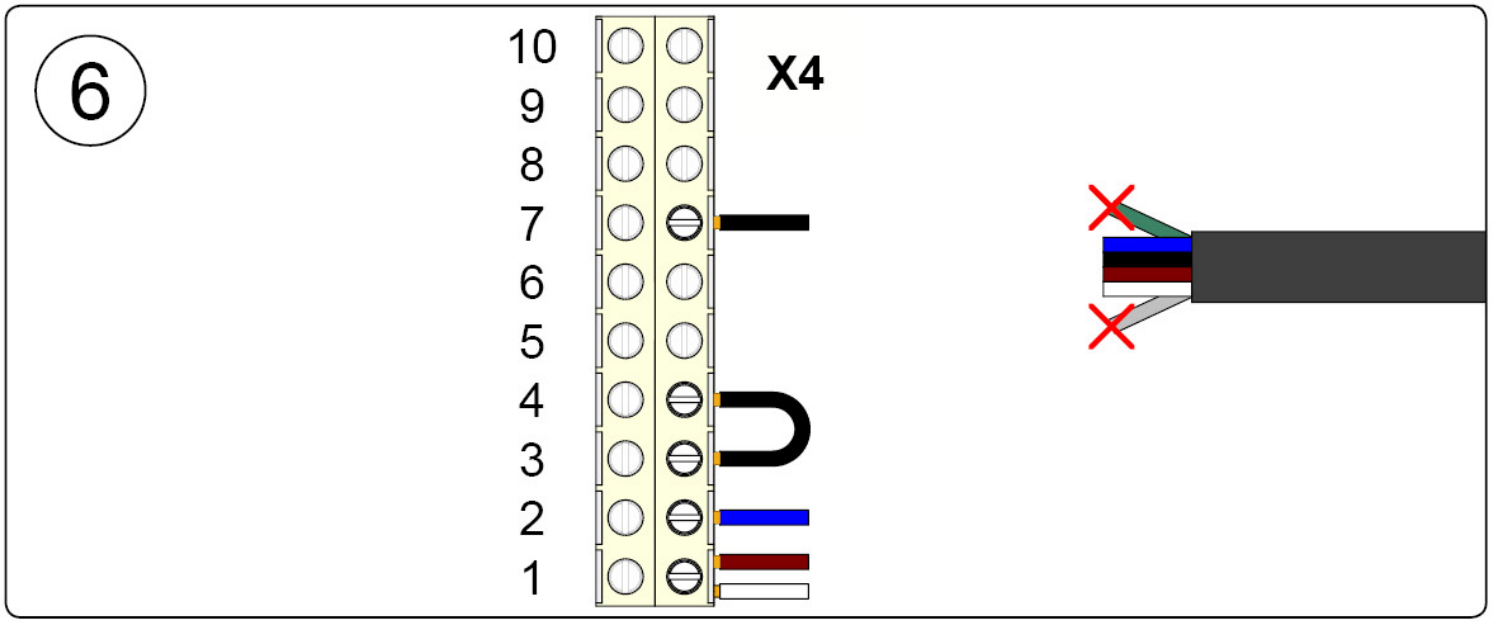
6
10
9
8
7
6
5
4
3
2
1
X4